Home Laundry Automatic Washer

Use and Care Guide

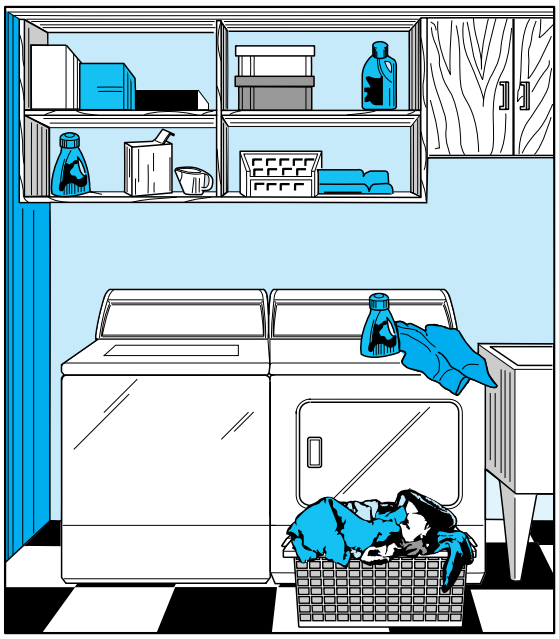

D310IE3B

REMARQUE : Le guide est rédigé en anglais et en français. La version français figure à la suite de la version anglaise.

Keep These Instructions for Future Reference.
(If this machine changes ownership, this manual must accompany machine.)

Alliance Laundry Systems

www.comlaundry.com

Part No. 200712R1
March 2005

WARNING

For your safety and to reduce the risk of fire or an explosion, do not store or use gasoline or other flammable vapors and liquids in the vicinity of this or any other appliance.

W022E

© Copyright, Alliance Laundry Systems LLC – DO NOT COPY or TRANSMIT

Notes

© Copyright, Alliance Laundry Systems LLC – DO NOT COPY or TRANSMIT

Table of Contents

Safety Information 5
Explanation of Safety Messages 5
Important Safety Instructions 5

Use and Care 7
Before Washing 7
Prepare Wash Load 7
Sort 7
Pretreat 8
Load Articles 8
Load Sizes 8
Water 9
Water Level 9
Water Hardness 9
Iron 10
Wash Temperature 10
Laundry Tips 11
Washing Temperature Guide 12
Optional Features 13
Bleach Dispenser 13
Fabric Softener Dispenser 13
Agitator Cap 13
Special Care 14
Starching 14
Knits 14
Permanent Press 14
Washing Special Items 15
Washing Problems 16
Stain Removal 17

Maintenance 21
User Maintenance 21
Cold Weather Care 21
Care of Your Washer 21
Replacing Hoses 21
Filter Screens 21
Vacations and Extended Non-Use 21
Reinstallation of Shipping Materials 22
Motor Overload Protector 22
Before You Call For Service 23
If Service Is Required 24
Information for Handy Reference 25

© Copyright 2005, Alliance Laundry Systems LLC
All rights reserved. No part of the contents of this book may be reproduced or transmitted in any form or by any means without the expressed written consent of the publisher.

Notes

© Copyright, Alliance Laundry Systems LLC – DO NOT COPY or TRANSMIT

Safety Information

Explanation of Safety Messages

Throughout this manual and on machine decals, you will find precautionary statements (“DANGER,” “WARNING,” and “CAUTION”) followed by specific instructions. These precautions are intended for the personal safety of the operator, user, servicer, and those maintaining the machine.

DANGER

Indicates an imminently hazardous situation that, if not avoided, will cause severe personal injury or death.

WARNING

Indicates a hazardous situation that, if not avoided, could cause severe personal injury or death.

CAUTION

Indicates a hazardous situation that, if not avoided, may cause minor or moderate personal injury or property damage.

Additional precautionary statements (“IMPORTANT” and “NOTE”) are followed by specific instructions.

IMPORTANT: The word “IMPORTANT” is used to inform the reader of specific procedures where minor machine damage will occur if the procedure is not followed.

NOTE: The word “NOTE” is used to communicate installation, operation, maintenance or servicing information that is important but not hazard related.

Important Safety Instructions

Save These Instructions

WARNING

To reduce the risk of fire, electric shock, serious injury or death to persons when using your washer, follow these basic precautions:

W023

1. Read all instructions before using the washer.
2. Refer to the GROUNDING INSTRUCTIONS in the INSTALLATION manual for the proper grounding of the washer.
3. Do not wash articles that have been previously cleaned in, washed in, soaked in, or spotted with gasoline, dry-cleaning solvents, or other flammable or explosive substances as they give off vapors that could ignite or explode.
4. Do not add gasoline, dry-cleaning solvents, or other flammable or explosive substances to the wash water. These substances give off vapors that could ignite or explode.
5. Under certain conditions, hydrogen gas may be produced in a hot water system that has not been used for two weeks or more. HYDROGEN GAS IS EXPLOSIVE. If the hot water system has not been used for such a period, before using a washing machine or combination washer-dryer, turn on all hot water faucets and let the water flow from each for several minutes. This will release any accumulated hydrogen gas. THE GAS IS FLAMMABLE. DO NOT SMOKE OR USE AN OPEN FLAME DURING THIS TIME.
6. Do not allow children to play on or in the washer. Close supervision of children is necessary when the washer is used near children. This is a safety rule for all appliances.

© Copyright, Alliance Laundry Systems LLC – DO NOT COPY or TRANSMIT

7. Before the washer is removed from service or discarded, remove the lid to the washing compartment.
8. Do not reach into the washer if the washtub or agitator is moving.
9. Do not install or store the washer where it will be exposed to water and/or weather.
10. Do not tamper with the controls.
11. Do not repair or replace any part of the washer, or attempt any servicing unless specifically recommended in the user-maintenance instructions or in published user-repair instructions that you understand and have the skills to carry out.
12. To reduce the risk of an electric shock or fire, DO NOT use an extension cord or an adapter to connect the washer to the electrical power source.
13. Use your washer only for its intended purpose, washing clothes.
14. ALWAYS disconnect the washer from electrical supply before attempting any service. Disconnect the power cord by grasping the plug, not the cord.
15. Install the washer according to the INSTALLATION INSTRUCTIONS. All connections for water, drain, electrical power and grounding must comply with local codes and be made by licensed personnel when required. Do not do it yourself unless you know how!
16. To reduce the risk of fire, clothes which have traces of any flammable substances such as vegetable oil, cooking oil, machine oil, flammable chemicals, thinner, etc. or anything containing wax or chemicals such as in mops and cleaning cloths, must not be put into the washer. These flammable substances may cause the fabric to catch on fire by itself.
17. Do not use fabric softeners or products to eliminate static unless recommended by the manufacturer of the fabric softener or product.
18. Keep your washer in good condition. Bumping or dropping the washer can damage safety features. If this occurs, have your washer checked by a qualified service person.
19. If supply cord is damaged, it must be replaced by a special cord or assembly available from the manufacturer or its service agent.
20. Be sure water connections have a shut-off valve and that fill hose connections are tight. CLOSE the shut-off valves at the end of each wash day.
21. Loading door MUST BE CLOSED any time the washer is to agitate or spin. DO NOT by-pass the loading door switch by permitting the washer to agitate or spin with the loading door open. A brake will stop the washtub within seconds if the loading door is opened during spinning. If the washtub does not stop when the loading door is opened, remove the washer from use and call the service person.
22. Always read and follow manufacturer’s instructions on packages of laundry and cleaning aids. Heed all warnings or precautions. To reduce the risk of poisoning or chemical burns, keep them out of the reach of children at all times (preferably in a locked cabinet).
23. Always follow the fabric care instructions supplied by the garment manufacturer.
24. Never operate the washer with any guards and/or panels removed.
25. DO NOT operate the washer with missing or broken parts.
26. DO NOT by-pass any safety devices.
27. Failure to install, maintain, and/or operate this machine according to the manufacturer's instructions may result in conditions which can produce bodily injury and/or property damage.

NOTE: The WARNING and IMPORTANT SAFETY INSTRUCTIONS appearing in this manual are not meant to cover all possible conditions and situations that may occur. Common sense, caution and care must be exercised when installing, maintaining, or operating the washer.

Always contact your dealer, distributor, service agent or the manufacturer about any problems or conditions you do not understand.

© Copyright, Alliance Laundry Systems LLC – DO NOT COPY or TRANSMIT

Use and Care

Before Washing

Prepare Wash Load

Empty Pockets and Cuffs

Make sure all pockets are empty and turn them inside out. One bobby pin, metal or plastic toy, nail or sharp object in a load can catch laundry and cause tears. Facial tissue left in a pocket will produce extreme “lint”. A crayon or lipstick in a wash load may cause stains that cannot be removed. Roll down cuffs and shake out grass, sand, and gravel.

Mend Rips and Tears

Little holes can become bigger in the washer. Mend holes and tears before placing garments in the washer.

Close Zipper and Fasten Hooks

These can catch on garments in a wash load and tear them. Tie belts and sashes so they won’t wind around clothes.

Remove Nonwashable Trim

Check for colorfastness by squeezing a portion of garment in warm or hot sudsy water. If the color bleeds or runs, wash the item separately in cold water.

Sort

Proper sorting is easy if you follow a few guidelines:

1. Sort by color.

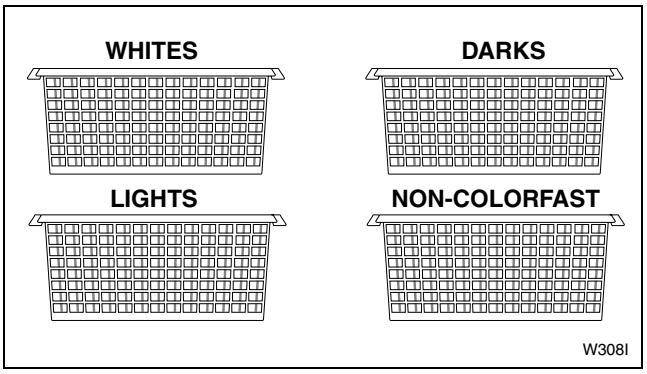

Figure 1

2. Sort by fabric and construction.

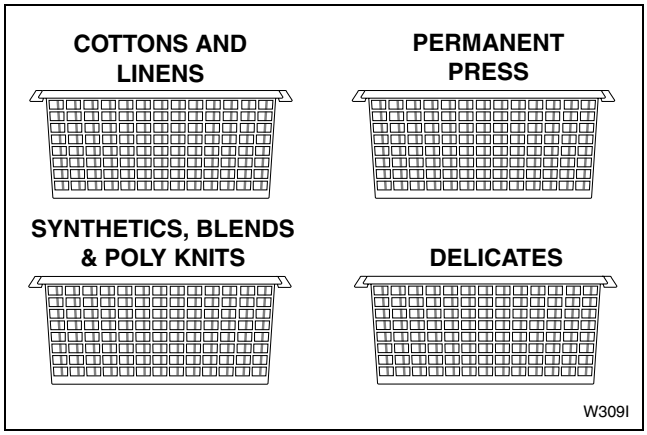

Figure 2

3. Sort by care label.

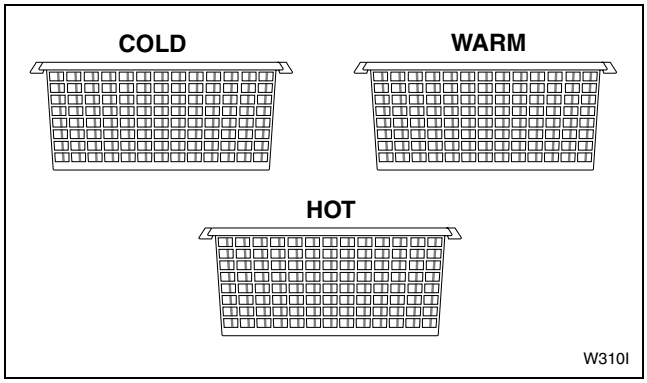

Figure 3

4. Sort by type and amount of soil.

   Children’s play clothes, as well as work clothes, will need extra treatment. Lightly soiled clothes can become dingy if washed with heavily soiled items.

5. Sort Lint “Shedders” from Lint “Receivers”.

   Some fabrics attract lint and should not be washed with lint-shedding loads. Lint shedders are cottons, terry towels, chenille bedspreads, rugs, and clothes which have been heavily bleached.

   Lint receivers are synthetics, permanent or durable press, knits (including socks), corduroy, and other smooth fabrics.

© Copyright, Alliance Laundry Systems LLC – DO NOT COPY or TRANSMIT

Pretreat

Pretreat shirt collars and cuffs with a pre-wash product or liquid detergent when placing them in the washer. Before washing, treat special stains with bar soap, liquid detergent or a paste of water and granular detergent. Use a pretreat soil and stain remover.

Load Articles

Load items by the amount of space they take up, not by their weight. Mix large and small items in a load to get the best washing results.

Drop items loosely into the washtub. The bulk of the clothes rather than the weight will determine load size. Do not pack items in or wrap them around the agitator. Overloading can cause poor cleaning, excessive wrinkling, and tears.

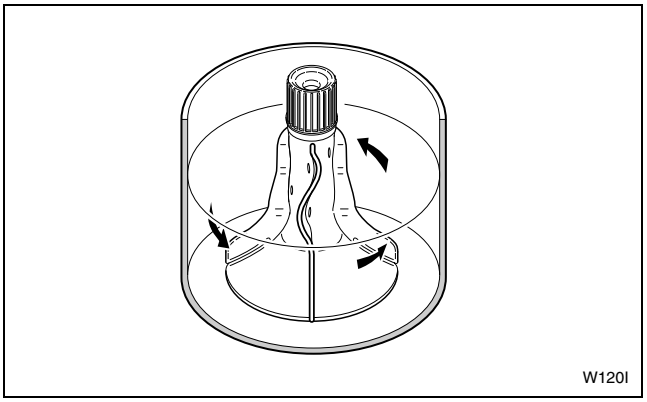

Figure 4

Items should move freely through the wash water for best cleaning results. Items should rollover, sink and then reappear.

When washing very large items, do not fill washtub as full as with other loads.

Load Sizes

Mini (if available)

1-2 perm. press dress shirts
OR
2 pillow cases
OR
1 lightweight dress

Small

3-4 perm. press dress shirts
OR
1 twin sheet, 1 pillow case
OR
1-2 lightweight dresses

Medium

6-7 perm. press shirts
OR
2 twin sheets, 2 pillow cases
OR
8 standard bath towels, 6 wash cloths

Large

10-11 perm. press shirts
OR
2 full size sheets, 2 pillow cases, 2 pair men's pajamas
OR
12 standard bath towels, 4 hand towels, 4 wash cloths

Extra Large (OPTIONAL)

8-9 shirts and 5 pair polyester pants
OR
2 queen size sheets, 4 pillow cases,
2 nightgowns, 1 pair men's pajamas
OR
1 queen size bedspread

Reset (OPTIONAL)

Use the RESET if agitation has started and more water is needed for the load.

© Copyright, Alliance Laundry Systems LLC – DO NOT COPY or TRANSMIT

Water

Water Level

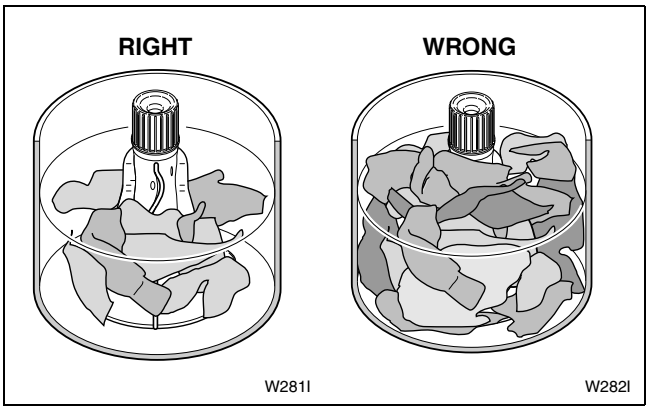

Figure 5

NOTE: Illustrations shown with fabric softener dispenser. Your washer may have an agitator cap.

The water level in your washer should fit the size of your wash load. Small loads will use lower water levels. There must be enough water in the washtub to allow items to move and turn over freely.

Overloading the washtub can result in poor washing and rinsing. Overloading may also cause wrinkling and tearing of items.

IMPORTANT: If in doubt always use a higher water level. Most average loads will require water setting of *Large*. Failure to have the correct volume of water relative to the load will increase the incidence of excessive lint.

Water Hardness

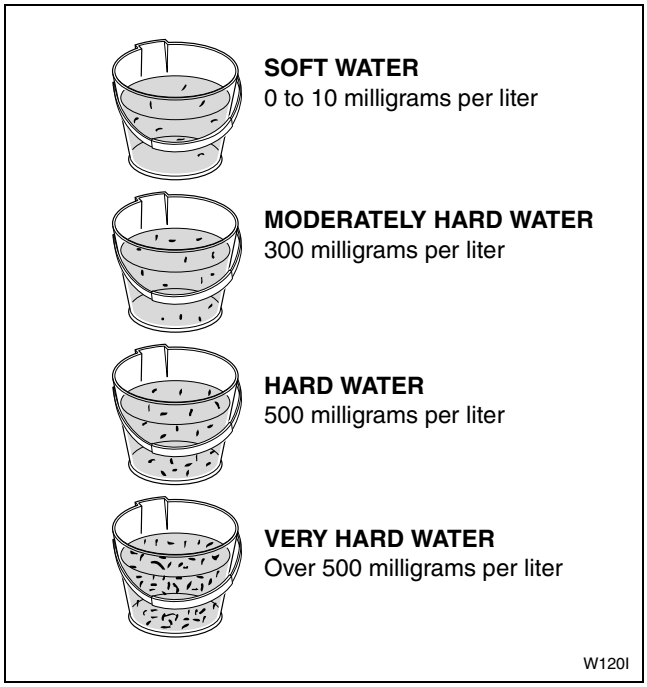

Figure 6

Water hardness is measured in grains per gallon (G.P.G.) or parts per million (P.P.M.). To learn your water hardness, call your Water Department or State Extension Service. Hard water will not remove soil as well as soft water and can result in gray, dingy laundry. To get clothes clean in hard water, use a phosphate detergent or use more detergent if using a non-phosphate detergent. Do not use soap.

Hard Water May Be Softened By:

1. A mechanical water softener installed in your home.
2. The use of a packaged water conditioner.

Soft Water

Water should be soft enough to allow soaps and detergents to remove soil effectively. Clothes will be whiter and brighter when washed and rinsed in soft water.

© Copyright, Alliance Laundry Systems LLC – DO NOT COPY or TRANSMIT

Iron

If iron is present in the water, the clothes may become an all-over yellow or they may be stained with brown or orange spots or streaks. Iron is not always visible in the water.

Solutions to Iron Problems

The installation of a water softener will remove small amounts of iron from the water supply. The installation of an iron filter may be necessary for more severe cases. If the iron comes from the pipes, it may be sufficient just to let the water run into the empty washer for about one minute. This may help to clear the pipes. Spin this water out of the washtub before starting the wash.

If iron comes from the water heater, drain the heater occasionally to remove the rust.

If the Iron Condition Cannot Be Corrected

Prepare the wash water first by adding detergent (not soap), then add the clothes to the washtub. Use a phosphate detergent. The phosphate content of a detergent is listed on the package side panel.

Add a nonprecipitating water conditioner to the washtub just before the rinse water enters. Do not use fabric softener in the rinse water if a packaged water conditioner is used.

Iron With Chlorine Bleach

The use of chlorine bleach with water that contains iron will make the rust discoloration worse. Use an “all fabric” bleach.

Wash Temperature

Hot Water

Hot water will give the best results of cleaning and sanitizing, but it is not suitable for all items. It is best for sturdy whites and colorfast items, heavily soiled items and diapers.

Warm Water

By using warm water, there is less chance of color loss in items. Warm water also reduces wrinkling in permanent press items. Use with light and moderate soils, non-colorfast or dark colors, permanent press, silks, woolens, nylon, and acrylic.

Cold Water

Cold water is less effective in cleaning than hot or warm water, but it does minimize wrinkling and color fading. Use it for washing extra-sensitive clothes and for the rinsing of all fabrics.

Energy

You can save energy when washing by following a few guidelines:

1. Heating water accounts for the greatest energy expense when washing. Save on heating water by using cold rinses.
2. Wash full loads, but do not overload.
3. Use soak cycles for heavily soiled items to reduce wash times.
4. Select a shorter wash time for lightly soiled items.

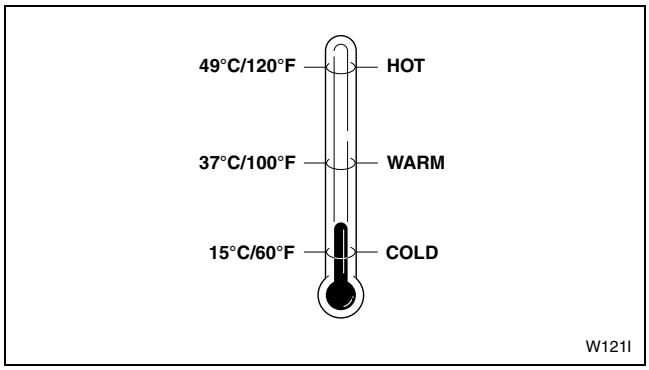

Figure 7

© Copyright, Alliance Laundry Systems LLC – DO NOT COPY or TRANSMIT

Laundry Tips

Laundry Aids	Use	Comments
Soak/Pretreat Products	• Use a soaking agent and follow steps under "Soaking" in your Operating Instructions insert or soak overnight to remove stains and soils. • Always follow manufacturer's instructions with any pretreatment product.	• Do not use a soaking agent with chlorine bleach. • Do not use pretreaters around the washer or dryer control panel. They may harm the finish or panel markings.
Detergents/Soaps	• You may use detergent or soap in your washer. The determining factor is the hardness of the water. Always use detergent if the water is over three grains hard.	• Soap and nonphosphate powdered detergents will not give good washing results in hard water. Soap in hard water will form sticky deposits. • The use of powdered soap is not recommended when washing in cold water.
Bleaches	• Use to remove certain stains, disinfect, and keep clothes white. • Use bleach in the wash water only. Do not use bleach in the rinse. • Follow directions on care label of garment. • Bleach should not be used as a substitute for detergent. Use the recommended amount of bleach.	• When using liquid chlorine bleach, always use the bleach dispenser. • Always measure the bleach. Never exceed one cup of bleach per full load. • **Never use chlorine bleach and ammonia in the same wash cycle.**
Fabric Softeners	• Use to soften clothes and remove static electricity from permanent press knits and other fabrics of manufactured fibers. • Add during the rinse cycle or, if available, use the fabric softener dispenser, using no other product in the rinse. Follow bottle directions carefully.	• Undiluted fabric softener poured directly on clothes can stain them. • Do not mix with detergent or bleach.
Water Conditioners		
Non-Precipitating Type	• These products soften water by tying up the hardness minerals. Recommended if using soap with water over three grains hard, or when using nonphosphate detergents.	
Precipitating Type	• These products settle out hardness minerals by converting them into particles that will not dissolve in the water. If used with nonphosphate detergent or soap in hard water, a deposit may form on the clothes and washer parts.	• Do not use with nonphosphate detergents or soaps.

© Copyright, Alliance Laundry Systems LLC – DO NOT COPY or TRANSMIT

Washing Temperature Guide

Water Temperature	Use	Comments
HOT (approx. 49°C/ 120°F)	• Sturdy whites and colorfast items. • Work clothes. • Soiled items. • Diapers.	• Best cleaning for heavily soiled items. • Best for sanitizing.
WARM (approx. (37°C/ 100ºF)	• Rinsing of some items (OPTIONAL). • Light and moderately soiled items. • Non-colorfast or dark colors. • Permanent press. • Silks, woolens, nylon, acrylic.	• Reduces wrinkling in permanent press fabrics. • Less fading. • Reduces shrinking in knits.
COLD (approx. 15°C/ 60ºF)	• Rinsing of most items. • Non-colorfast fabrics. • Extra sensitive clothing.	• Saves energy. • Reduces color fading. • Reduces wrinkling. • Reduces shrinking.

© Copyright, Alliance Laundry Systems LLC – DO NOT COPY or TRANSMIT

Optional Features

Bleach Dispenser

The bleach dispenser is located in the left front corner, under the loading door.

Use liquid bleach in the dispenser. Powdered bleach must not be used in the dispenser. Add powdered bleach to the wash water.

Use no more than one cup chlorine bleach for large loads, three-quarters cup for medium and one-half cup for small loads.

Carefully pour recommended amount of bleach into the dispenser during the first fill of the washer.

Be careful not to spill undiluted bleach. It is a strong chemical and can damage some fabrics if it is not properly diluted.

Fabric Softener Dispenser

To Use Dispenser

After the clothes are loaded into the washtub and before the start of the WASH cycle, pour the proper amount of liquid fabric softener into the bottle measuring cap (refer to bottle directions). Pour into dispenser.

The large fabric softener dispenser allows for the fabric softener to be diluted with water. We recommend adding water up to the fill level. Do not exceed tip of arrow which indicates correct fill level. Over-filling can allow fabric softener to spill onto the clothes.

Setting the water level to medium or higher will result in better performance from the fabric softener.

The fabric softener will remain in the dispenser during the wash fill, agitation and spin. At the end of the wash spin, the liquid fabric softener will be dispensed into the washtub through the slots in the agitator and will be mixed with the incoming rinse water.

To Clean the Dispenser

Remove the dispenser housing from agitator by squeezing the lower part of the dispenser, pulling directly upward and at the same time tilting slightly. This will expose the dispenser cup, which is also removable for cleaning (refer to illustration). Both housing and cup can be soaked in hot soapy water and rinsed clean. The funnel shape in top of agitator also needs to be cleaned. The hole and the slots in the two rings will require using a small brush for proper cleaning.

After cleaning, install dispenser cup, then push dispenser housing directly downward onto top of agitator until firmly snapped together.

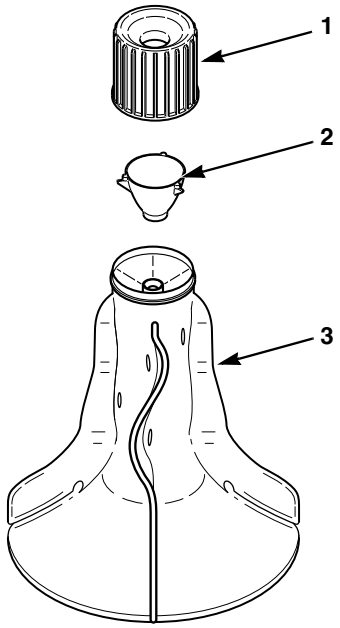

1	Dispenser Housing
2	Dispenser Cup
3	Agitator

Figure 8

Use Tips

- Fabric softener spilled onto garments may cause staining. To remove, soak in a soapy solution made from Sard Wonder Soap or rub the stain with a bar of Sard, then wash.
- Liquid fabric softeners will be dispensed during the final rinse and should not be combined with bleach, bluing, starch, detergents, soaps or packaged water conditioners.
- Fabric softener is not to be used in dispenser when using Prewash cycle, if available.
- When adding detergent to wash water, do not allow any to enter into softener dispenser cup, as softener will become gummy.

To prevent softener buildup, the dispenser can be filled with clean water for automatic cleaning. This can be done in washing cycles other than when softener is used.

Agitator Cap

IMPORTANT: If your washer comes with an agitator cap, the cap must be on at all times.

© Copyright, Alliance Laundry Systems LLC – DO NOT COPY or TRANSMIT

Special Care

Starching

Starching adds crispness and body to fabrics, enhances soil resistance, and makes ironing easier. There are several types of starches. Carefully follow label directions for spray or hand starching or starching in the washer.

Knits

A variety of knits are used for many types of clothing and household furnishings. Many knits are machine washable, some are hand washable, and some must be dry-cleaned. When buying, make sure the garment has a care label with care instructions. These directions must be followed. Some knits are stretched during their manufacture and may shrink or relax when exposed to water.

Cotton Knits

Unless the label indicates that it is preshrunk, cotton knits will probably shrink to some degree. Overdrying contributes to shrinkage of cotton knits. Wash water should be hot or warm suitable for color and soil. The rinse water should be cold.

Rayon Knits

Rayon stretches and shrinks easily. Treat as a delicate fabric and wash gently.

Synthetic Fiber Knits

Knits made from synthetic fibers or blends containing a high percentage of synthetics will generally keep their shape. When buying, make sure the trimmings (including belts) are machine washable, seams are not puckered, and zippers and trimmings are well fastened.

Knits of Manufactured Fibers

In general, follow the rules for permanent press fabrics as they tend to have the same characteristics. Set machine to PERMANENT PRESS/KNITS cycle. Set the wash water to warm, or suitable for color and soil. Rinse water should be cold. Do not wash with lint-shedding fabrics. Separate items for color, washing whites separately.

Sweaters of Manufactured Fibers

Follow directions for comparable knits. Button sweaters and turn inside out. The ribbon behind the buttons and button holes may shrink. Stretch to shape after washing. Orlon sweaters may stretch. Avoid pulling them when wet. Dryer dry.

Wool Sweaters

Loosely knit or delicately constructed sweaters will need delicate care. Hand wash. Measure garment before and after washing. Squeeze gently through the water with little motion. Rinse thoroughly. Block to shape and dry flat.

For sweaters labeled “machine washable”, follow manufacturer’s directions. Dry flat. Excess agitation and excess tumbling are the main causes of wool shrinkage.

Wool Knits

Dry-clean wool knits unless labeled machine washable. Follow manufacturer’s directions.

Permanent Press

Permanent or durable press garments and household items will usually not need pressing when washed and dried properly. However, some will be more wrinkle resistant than others.

The care needed for permanent press is a little different than for cottons. Permanent press garments will soften or become pliable when heated. This softening when it is in warm or hot wash water will allow wear wrinkles to be removed. It will also cause the fabric to wrinkle if it is crushed, squeezed or spun when hot.

How to Wash Permanent Press

1. Wash often. Permanent press clothes tend to look clean even when they should be washed.
2. Sort loads correctly, refer to Page 7.
3. Do not wash with lint-shedding loads. Permanent press attracts lint in the wash water.
4. Pre-treat grease stains and oily areas. This is especially important for shirt collars and cuffs. Rub liquid detergent or a paste of detergent into the area.
5. Use the PERMANENT PRESS/KNITS cycle, hot or warm water, cold rinse, and sufficient detergent.
6. Use fabric softener in the rinse water. This will reduce the static electricity which attracts lint and makes garments cling.

To Dry Permanent Press

For best results, permanent press should be dryer dried. Refer to garment care labels. Ironing may be necessary. Use low heat setting on iron or steam setting on a steam iron.

© Copyright, Alliance Laundry Systems LLC – DO NOT COPY or TRANSMIT

Washing Special Items

IMPORTANT: Always follow manufacturer's care label instructions.

Bedding	• Warm wash and warm rinse, if available. • PERMANENT PRESS/KNITS cycle. • Pretreat heavily soiled areas before washing. • When washing an electric blanket, protect the plug by stitching the edge of the blanket over the plug. Only dryer dry if manufacturer says it can be done.
Diapers	• Rinse out diapers immediately in cold water and soak in a diaper pail with a small amount of detergent or enzyme presoak. Soak before washing. • Limit wash load to two dozen diapers. • Recommend an all-purpose detergent.
Draperies, Curtains, Slip Covers	• Shake to remove dust. Remove hooks and close zippers. • Sun-damaged draperies and curtains will not withstand washing. • Use warm water. • Wash curtains frequently. They can be weakened from soil, fumes, dust, and the sun. • Fiberglass curtains need gentle care. Read care label to see if washable. Some fiberglass curtains should be hand washed.
Pillows (Feather and Down)	• Do not wash pillows unless they can be dryer dried. They may mildew if not dried completely. • Wash two pillows at a time or add towels for balance. • Use warm wash and cold rinse.
Rugs	• Shake before washing. Do not use hot water on rubber-backed rugs. • Wash two or three rugs to balance the washer.
Slips and Nightgowns	• Wash often using all-purpose detergent, warm or hot water and cold rinse on the PERMANENT PRESS/KNITS cycle. • To keep nylons and polyesters white, wash only with whites and use chlorine bleach occasionally. • Use fabric softener in the rinse to remove static electricity.

© Copyright, Alliance Laundry Systems LLC – DO NOT COPY or TRANSMIT

Washing Problems

To keep clothes looking white or bright, use good washing practices at all times to prevent a gradual build-up of soil or water hardness minerals on them. If you notice that your clothes are not as bright as they should be, take corrective measures immediately.

Problem	Cause	Solution
Gray or Dingy Clothes	Insufficient Detergent	Add more detergent to washtub before loading clothes. Mild detergents are not suitable for average soil.
	Improper Sorting	Wash whites separately. Separate light from heavily soiled items. Clothes can pick up soil from dirty wash water.
	Nonphosphate Detergent and Hard Water	Follow package directions. Soften water if possible.
	Water Not Hot Enough	White clothes will stay whiter with hot wash water. Increase temperature.
	Overcrowding Washer	Clothes must circulate freely through the water for best results.
Yellowed Clothes	Unremoved Soil	Skin soil is hard to remove. Check hem edge of sheets and pillowcases, bottom end of t-shirts, etc. If this portion is white and center is yellow, the fabric contains unremoved soil. Use sufficient detergent and a hot wash. Chlorine bleach may be needed.
	Clothes Stained From Iron in the Water	To test if an iron stain, use a rust remover on a portion of the garment. Follow bottle directions for larger items.
	Older Clothes	Some white fabrics turn yellow with age and cannot be whitened.
Clothes Tearing or Damage	Improper Use of Chlorine Bleach	No correction for bleach damaged clothes. Always measure and dilute bleach.
	Overcrowding or Overloading	Make sure all items can move freely during agitation.
	Insufficient Precare	Fasten all hooks and zippers. Mend tears. Remove objects from pockets.
Excessive Lint	Improper Sorting	Fabrics which shed lint cannot be washed with fabrics that receive lint.
	Insufficient Detergent / Non-phosphate Detergent	Use enough detergent so lint remains suspended in water and flushed out.
	Mixing Fabric Types	Knits and Permanent Press attract lint. Wash these only with similar items. Use fabric softener in rinse water.

© Copyright, Alliance Laundry Systems LLC – DO NOT COPY or TRANSMIT

Stain Removal

Many soils will not become stains if treated promptly. Older stains may be difficult or impossible to remove. Hot water will set some stains, particularly protein based stains. Use cold or warm water on these before washing in hot water.

WARNING

Never put highly flammable substances like gasoline, kerosene, waxes, cooking oils, dry-cleaning solvents, etc. into a washer or dryer. Never put articles that have been cleaned with such substances into a washer or dryer. Failure to comply with these warnings could result in a fire, explosion, and/or serious burns or death. All items with these substances on them should be thoroughly hand-washed with a detergent so that no trace of the flammable substances remains. The articles can then be machine washed and/or dried.

When using any kind of a dry-cleaning fluid, follow the manufacturer's recommendations. The fumes should never be inhaled. Use in a well ventilated room away from sparks and flames. Air dry before washing or drying. Dry-cleaning fluid may cause a "ring" to be formed on some permanent press fabrics. This will not wash out. To remove, clean the garment in a coin-operated dry-cleaning unit, or by a professional dry-cleaner.

W024E

Stain	Treatment
Adhesive Tape	Place face down on paper towels and sponge with a dry-cleaning solvent (refer to WARNING above). Launder.
Airplane Glue	Place face down on paper towels and sponge with fingernail polish remover until stain dissolves. Launder.
Alcoholic Beverages	Sponge stain immediately with cold water or soak stain 30 minutes in cold water. Apply detergent to any trace of stain while still wet. If safe for the fabric, launder in hot water using chlorine bleach.
Blood	Treat stain immediately. Soak 30 minutes or more in cold water. Rub detergent into stain. If stain persists, place a small amount of household ammonia on the stain and rub again with detergent. If safe for fabric, launder in hot water and chlorine bleach if traces of the stain persist.
Candlewax	Rub with ice and scrape off excess wax. Place stain between paper towels and press with warm iron. Then place stain face down on paper towels and sponge with dry-cleaning solvent (refer to WARNING above). Let dry, launder. If traces of color remain, launder with a commercial color remover, or if safe for the fabric, hot water and chlorine bleach.
Ketchup, Tomato-Based Products	Scrape off excess. Soak in cold water 30 minutes. Rub detergent into the stain and if safe for fabric, launder in hot water and chlorine bleach.
Chewing Gum	Rub with ice and scrape off excess gum. Place face down on paper towels and sponge with a dry-cleaning solvent.
Cocoa or Chocolate	Soak in cold water. Rub detergent into stain. If greasy stain remains, sponge face down on paper towels with a dry-cleaning solvent. If traces of the stain remain, launder in hot water and chlorine bleach (if safe for fabric).

© Copyright, Alliance Laundry Systems LLC – DO NOT COPY or TRANSMIT

Stain	Treatment
Coffee, Tea	Soak in cold water. Rub detergent into stain, rinse. If traces of the stain remain, launder in hot water with chlorine bleach (if safe for fabric).
Crayon	Treat the same as candle wax (refer to Page 17) or wash in hot water (if safe for fabric) using soap (not a detergent) and one to two cups baking soda. If stains remain, professional dry-cleaning may be necessary.
Deodorants and Anti-Perspirants	Some of these products contain substances that can change the color of some dyes. The color can sometimes be restored if the area is sponged with ammonia then rinsed. To remove stains, apply white vinegar. Rub. Rinse. If stains remain, rub detergent into stain and laundry with hot water and chlorine bleach (if safe for fabric).
Dye	Treat with a commercial dye remover (Rit, Putnam) or if safe for fabric, bleach with chlorine bleach.
Egg	If dried, scrape off excess. Soak in cold water. Rub detergent into damp stain and if safe for fabric, launder in hot water and chlorine bleach.
Fabric Softener	Dampen stain and rub with bar soap. Launder as usual.
Fruit Juices	Soak in cold water. Launder in hot water with chlorine bleach (if safe for fabric).
Grease, Oil	Place face down on paper towel and sponge with dry-cleaning fluid (refer to WARNING on Page 17). Dampen stain with water and rub with bar soap or detergent. Launder in hot water (if safe for fabric).
Ink	Saturate the stain with hair spray or place the fabric face down on paper towel and sponge with cleaning fluid or rubbing alcohol (refer to WARNING on Page 17). Rinse. If traces of the stain remain, rub detergent into the dampened stain and launder. Some inks may be impossible to remove.
Iodine	Rinse from the back side of the stain with cold water. Then soak in a commercial color remover (Rit, Putnam, etc.) or rub in a paste of water and starch. Let stand for 15-30 minutes and launder.
Lipstick	Place on paper towel and sponge with cleaning fluid (refer to WARNING on Page 17). Rinse. Rub dampened stain with bar soap and launder.
Mildew	Treat promptly. Mildew damages fabric and sometimes cannot be removed. Launder with chlorine bleach. For items that cannot be washed with chlorine bleach, soak in an all-fabric bleach, then launder.
Milk and Milk Products	Soak in cold water. Launder in hot water and chlorine bleach (if safe for fabric). Sponge with a cleaning fluid (refer to WARNING on Page 17), if a stain is noticeable. Rewash.
Miscellaneous Eye and Face Make-up, Tar, Gravy, Felt-Tip Marker, Pitch, Typewriter Ribbon	Place stain side down on paper towel and sponge with dry-cleaning fluid (refer to WARNING on Page 17). Apply dry spotter (one part mineral water and eight parts dry-cleaning solvent). Tap on the stain with a spoon to loosen it. Keep stain moist with dry spotter and blot occasionally with toweling. Continue until stain is removed. Allow to dry completely, rinse in warm water, and launder as usual.
Mud	Scrape off excess. Soak in solution of one quart warm water, half teaspoon liquid hand dishwashing detergent and one tablespoon vinegar for 15 minutes. Rinse. Launder in hot or warm water with enzyme product.
Mustard	Rub dampened stain with bar soap. Launder in hot water and chlorine bleach (if safe for fabric).
Nail Polish	Place face down on paper towel. Sponge with nail polish remover (non-oily) until stain disappears. Launder. Do not use nail polish remover on Acetate or Arnel fabrics.
Paint	Water-based — Treat by rinsing fabric in cool water while stains are still wet. Then launder. Dried paint cannot be removed. Oil-based — Pretreat with a solvent recommended on the paint container. If not available, use mineral spirits. Rinse. Pretreat with a stain remover or detergent, rinse and launder.
Perspiration	Rub dampened stain with detergent. Launder in hot water and chlorine bleach (if safe for fabric). If the fabric is dissolved, you can try to restore it by treating fresh stains with ammonia or old stains with vinegar.

© Copyright, Alliance Laundry Systems LLC – DO NOT COPY or TRANSMIT

Stain	Treatment
Rust	Apply a commercial rust remover (Whink, Rit, RoVer, etc.) Follow manufacturer's directions. Then launder as usual.
Scorching	Launder using hot water and chlorine bleach (if safe for fabric). Fabrics can be damaged by being scorched. If this has happened, you may not be able to remove the marks.
Shoe Polish	Rub dampened stain with detergent. Launder in hot water and chlorine bleach if safe for fabric.
Soft Drinks	Rinse stain with cold water immediately. Launder in warm water and chlorine bleach if safe for fabric.
Tobacco	Dampen stain and rub with bar soap. Rinse. If necessary, soak in an all-fabric bleach solution. If stain remains, launder with chlorine bleach (if safe for fabric).
Urine	Rinse with cold water. Soak with an enzyme soaking product. Launder in hot water with chlorine bleach (if safe for fabric). If the color of the fabric has changed, sponging the area with ammonia may restore the color.
Vomit	Soak in a solution of one quart warm water, half teaspoon liquid hand dishwashing detergent, and one tablespoon ammonia (if safe for fabric). Soak 15 minutes. Use sponge to loosen stain. Blot with toweling. Launder in hot water (if safe for fabric) with an enzyme product.

© Copyright, Alliance Laundry Systems LLC – DO NOT COPY or TRANSMIT

Notes

© Copyright, Alliance Laundry Systems LLC – DO NOT COPY or TRANSMIT

Maintenance

User Maintenance

Cold Weather Care

If the washer is delivered on a cold day (below freezing), or is stored in an unheated room or area during the cold months, do not attempt to operate it until the washer has had a chance to warm up.

Care of Your Washer

Use only a damp or sudsy cloth for cleaning the control panel. Some spray prewash products may harm the finish on the control panel.

Wipe the washer cabinet as needed. If detergent, bleach or other washing products are spilled on the cabinet, wipe immediately. Some products will cause permanent damage if spilled on the cabinet.

Do not use scouring pads or abrasive cleansers.

The washtub will need no particular care though it may need rinsing or wiping after an unusual load has been washed. This also may be necessary if too little detergent has been used.

Leave the loading door open to allow the inside of the washer to dry out after use. This helps prevent musty odors from developing.

Replacing Hoses

Hoses and other natural rubber parts deteriorate after extended use. Hoses may develop cracks, blisters or material wear from the temperature and constant high pressure they are subjected to.

All hoses should be checked on a yearly basis for any visible signs of deterioration. Any hose showing the signs of deterioration listed above should be replaced immediately. All hoses should be replaced every five years.

Filter Screens

Check the filter screens in the fill hoses for debris or damage annually. Clean or replace them if necessary.

If the washer is filling with water slower than normal, check the filter screens. Clean or replace them if necessary.

Order filter screen Part No. F270300 from the nearest authorized parts distributor.

Vacations and Extended Non-Use

IMPORTANT: To avoid possible property damage due to flooding, turn off the water supply to the washer whenever there will be an extended period of non-use.

© Copyright, Alliance Laundry Systems LLC – DO NOT COPY or TRANSMIT

Reinstallation of Shipping Materials

Shipping Brace

The shipping brace in the lid opening should be **saved** and reinstalled whenever the washer is moved. To reinstall the brace, open the washer lid and place the brace over the washer agitator, placing the back of the brace into the washtub first.

Shipping Plug

The plastic shipping plug should be saved and reinstalled any time the washer is moved. The plug fits into two openings: The base opening and the shipping plug opening on the bottom of the mobile pivot dome. The plug MUST be inserted into both openings to prevent damage to the washer. In order to accomplish this, the shipping plug opening must be directly lined up with the base opening. Refer to *Figure 9*.

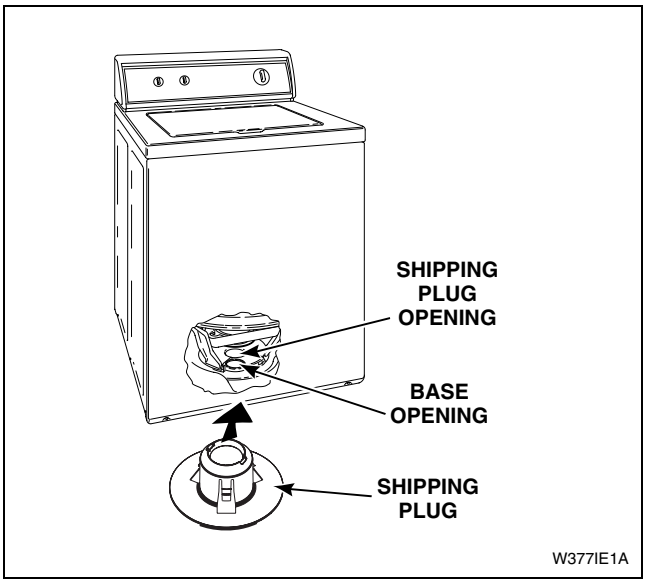

Figure 9

Motor Overload Protector

This internal overload protector will stop the motor automatically in the event of an overload. The overload protector will reset itself in two or three minutes and the motor will restart automatically. If the overload protector stops the motor again, remove the washer from use and call a service person to correct the problem.

© Copyright, Alliance Laundry Systems LLC – DO NOT COPY or TRANSMIT

Before You Call For Service

You may save time and money by checking the following:

If the Washer:

Won't Fill	Won't Start	Won't Agitate	Won't Spin	Possible Reason — Do This To Correct
•	•	•	•	Be sure power cord is plugged all the way into the electrical outlet.
	•	•	•	Close the loading door.
•	•	•	•	Check the house fuse or circuit breaker.
	•	•	•	Has the motor overload protector cycled?
•				Turn on the hot and cold water faucets.
•	•	•	•	Pull timer knob out to start the washer.
•				Was the last spin completed?
•				Clean the screens in the water mixing valve and the filter screens in the fill hoses.
•				Water is siphoned from the washer during the cycle. Refer to the INSTALLATION INSTRUCTIONS supplied with the washer.
•	•			Are controls properly set?
		•	•	Broken drive belt. Call the service person.

© Copyright, Alliance Laundry Systems LLC – DO NOT COPY or TRANSMIT

If Service Is Required

If service is required, contact the nearest Factory Authorized Service Center.

If you are unable to locate an authorized service center or are unsatisfied with the service performed on your washer, contact:

Alliance Laundry Systems LLC
Shepard Street
P.O. Box 990
Ripon, WI 54971-0990
Phone: (920) 748-3121

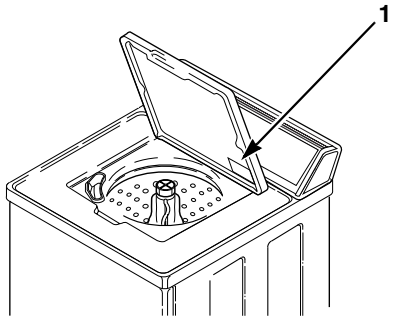

1 Model Number and Serial Number

Figure 10

When calling or writing about your washer, PLEASE GIVE THE MODEL AND SERIAL NUMBERS. The model and serial numbers are located on the nameplate. The nameplate will be in the location shown. Please include a copy of your bill of sale and any service receipts you have.

WARNING

To reduce the risk of serious injury or death, DO NOT repair or replace any part of the washer or attempt any servicing unless specifically recommended in the user-maintenance instructions or in published user-repair instructions that you understand and have the skills to carry out.

W025E

© Copyright, Alliance Laundry Systems LLC – DO NOT COPY or TRANSMIT

Information for Handy Reference

Alliance Laundry Systems LLC
Shepard Street
P.O. Box 990
Ripon, WI 54971-0990

Date Purchased _____

Model Number _____ Serial Number _____

Dealer's Name _____

Dealer's Address _____ Phone Number _____

Service Agency _____

Service Agency Address _____ Phone Number _____

NOTE: Record the above information and keep your sales slip. Model and serial numbers are located on the nameplate.

© Copyright, Alliance Laundry Systems LLC – DO NOT COPY or TRANSMIT

Notes

© Copyright, Alliance Laundry Systems LLC – DO NOT COPY or TRANSMIT

Machine à laver automatique pour la lessive domestique

Manuel d'emploi et d'entretien

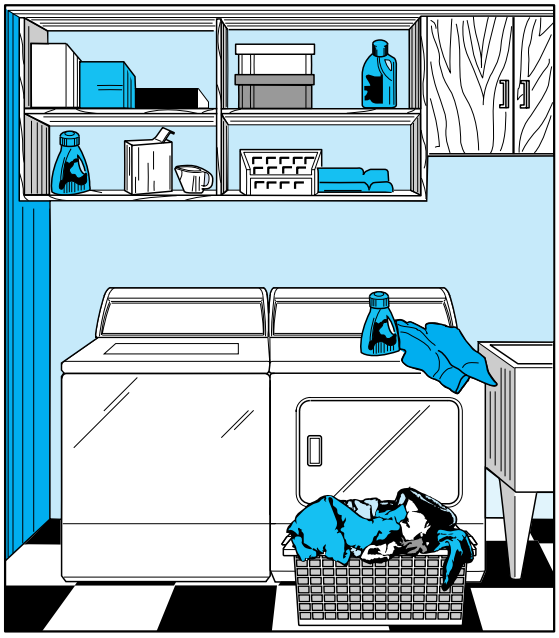

D310IE3B

Conserver ces instructions.
(Dans le cas d'un chargement de propriétaire, s'assurer que ce mode d'emploi accompagne la machine à laver.)

Alliance Laundry Systems

www.comlaundry.com

Réf. 200712R1
Mars 2005

MISE EN GARDE

Pour renforcer votre sécurité et réduire le risque d'incendie ou d'explosion, ne pas entreposer ni utiliser d'essence ou d'autres vapeurs ou liquides inflammables dans le voisinage de cette machine ou de tout autre appareil.

W022QC

© Copyright, Alliance Laundry Systems LLC – DO NOT COPY or TRANSMIT

Remarques

© Copyright, Alliance Laundry Systems LLC – DO NOT COPY or TRANSMIT

Table des matières

Sécurité 33
Explications des consignes de sécurité 33
Consignes de securite importantes 33

Utilisation et entretien 35
Préparation de la charge de lavage 35
Triage 35
Pré-traitement 36
Chargement du linge 36
Volumes de charges 36
Eau 37
Niveau d'eau 37
Dureté de l'eau 37
Eau ferrugineuse 38
Température de lavage 38
Conseils utiles 39
Guides des températures de lavage 40
Éléments Facultatifs 41
Distributeur agent de blanchiment 41
Distributeur d'assouplissant et agitateur 41
Bouchon d'agitateur 42
Soins spéciaux 42
Amidonnage 42
Tricots 42
Pressé Permanent 43
Lavage d'articles spéciaux 44
Problèmes de lavage 45
Enlèvement des taches 46

Entretien 49
Entretien par l'utilisateur 49
Par temps froid 49
Entretien de la machine à laver 49
Remplacement des boyaux 49
Filtres 49
Vacances et longues périodes de non-utilisation 49
Réinstallation du matériel d'expédition 50
Protecteur de surcharge du moteur 50
Avant d'appeler le technicien 51
S'il faut un entretien 52
Renseignements Utiles 53

© Copyright 2005, Alliance Laundry Systems LLC
Tous droits réserves. Aucune partie de ce guide ne peut être reproduite ou transmise sous quelque forme que ce soit ou par un moyen quelconque sans le consentement écrit de l'éditeur.

Remarques

© Copyright, Alliance Laundry Systems LLC – DO NOT COPY or TRANSMIT

Sécurité

Explications des consignes de sécurité

Des mises en garde (« DANGER », « MISE EN GARDE » et « ATTENTION »), suivies d'instructions particulières, figurent dans ce manuel et sur des autocollants de l'appareil. Elles ont pour objet d'assurer la sécurité des utilisateurs, des réparateurs et du personnel d'entretien de l'appareil.

DANGER

Indique un danger imminent qui, s'il n'est pas évité, provoquera des blessures graves, voire mortelles.

MISE EN GARDE

Indique un danger qui, s'il n'est pas évité, pourrait provoquer des blessures graves, voire mortelles.

ATTENTION

Indique un danger qui, s'il n'est pas évité, pourrait provoquer des blessures bénignes ou modérées, ou des dégâts matériels.

D'autres messages (« IMPORTANT » et « REMARQUE ») sont également utilisés, suivis d'instructions particulières.

IMPORTANT : Le mot « IMPORTANT » signale au lecteur que si des procédures particulières ne sont pas suivies, il y a risque de dommages mineurs à l'appareil.

REMARQUE : Sert à communiquer des renseignements importants, mais qui n'ont pas trait à un danger particulier, sur l'installation, le fonctionnement, l'entretien ou la réparation de l'appareil.

Consignes de securite importantes

Conserver ces instructions

MISE EN GARDE

Pour réduire les risques d'incendie, de chocs électriques, de blessures graves voire la mort lors de l'utilisation de la machine à laver, respecter les consignes de base suivantes :

W023QB

1. Lire toutes les instructions avant d'utiliser la machine à laver.
2. Consulter les INSTRUCTIONS RELATIVES A LA MISE A TERRE présentées dans le MANUEL D'INSTALLATION pour assurer la mise à terre correcte de la machine à laver.
3. Ne pas laver d'articles ayant été préalablement nettoyés, lavés, trempés ou tachés d'essence, de solvants pour nettoyage à sec ou d'autres produits inflammables ou explosifs, puisqu'ils produisent des vapeurs qui risquent de prendre feu ou d'exploser.
4. N'ajouter à l'eau de lavage, ni essence, ni solvants de nettoyage à sec ou autres produits inflammables ou explosifs. Ces substances produisent des vapeurs qui risquent de prendre feu ou d'exploser.
5. Dans certains conditions, des gaz d'hydrogène peuvent être produits dans les conduites d'eau chaud restées hors service pendant au moins deux semaines. LE GAZ D'HYDROGENE EST EXPLOSIF. Dans le cas où les conduites d'eau chaud seraient restées hors service pendant au moins deux semaines, ouvrir tous les robinets d'eau chaud de la maison avant d'utiliser la machine à laver ou la laveuse-sécheuse et laisser s'écouler l'eau de chaque robinet pendant plusieurs minutes. Cette action laissera échapper tous les gaz d'hydrogène accumulés. LES GAZ SONT INFLAMMABLES. NE PAS FUMER NI UTILISER DE FLAMME DECOUVERTE PENDANT CETTE PERIODE.
6. Ne pas permettre aux enfants de jouer sur ou dans la machine à laver. Il faut les surveiller de très près lorsqu'ils sont à proximité d'un appareil en marche. Cette consigne de sécurité s'applique à tous les appareils ménagers.

© Copyright, Alliance Laundry Systems LLC – DO NOT COPY or TRANSMIT

7. Avant de retirer la machine à laver du service ou de la mettre au rebut, démonter le couvercle donnant accès au compartiment de lavage.
8. Ne pas mettre vos mains dans le tambour ou sur l'agitateur lorsqu'ils sont en mouvement.
9. Ne pas placer la macine à laver dans un endroit qui l'expose aux intempéries.
10. Ne pas abuser les commandes.
11. N'effectuer aucune réparation ni aucun entretien, et ne changer aucune pièce de la machine à laver à moins que l'action soit spécifiquement conseillée dans les instructions d'entretien destinées à l'utilisateur ou autre manuel pertinent, que ces instructions soient convenablement lues et comprises, et que l'utilisateur soit qualifié à les effectuer.
12. Pour réduire le risque d'electrocution ou d'incendie, NE PAS utiliser ni rallonge ni adaptateur pour brancher la machine à laver à la source d'alimentation en électricité.
13. S'assurer de l'utilisation correcte de la machine à laver : le lavage du linge.
14. TOUJOURS débrancher la machine à laver avant d'effectuer un entretien. Tirer sur la fiche et non pas sur le cordon.
15. Respecter les INSTRUCTIONS D'INSTALLATION. Il faut que tous les raccordements pour l'alimentation en eau et en électricité ainsi que pour la mise à la terre, et que toute la tuyauterie de vidange soient conformes aux codes locaux et éventuellement qu'ils soient exécutés par un technicien patenté.
16. Pour réduire le risque d'incendie, ne pas mettre dans la machine à laver d'articles ayant des traces de substances inflammables telles que huile de cuisine, huile à machines, produits chimiques inflammables, dissolvant, etc.
17. Ne pas utiliser de produits assouplissants ou anti-statiques à moins que leur utilisation ne soit recommandée par le fabricant de ces produits.
18. Maintenir la machine à laver en bon état. Eviter de laisser tomber ou de cogner la machine à laver. L'inobservation de cette consigne risque d'endommager les dispositifs de sécurité. Dans ce cas, faire vérifier la machine à laver par un technicien qualifié.
19. Si le cordon d'alimentation est endommagé, le remplacer par un cordon ou un assemblage spécial disponible auprès du fabricant ou de son agent de service.
20. S'assurer de l'existence d'une vanne d'arrêt sur tous les raccords de tuyauterie, et du serrage des raccords des tuyaux d'arrivée. FERMER les vannes d'arrêt après le dernier chargement de la journée.
21. La porte de chargement DOIT toujours être FERMEE lors du brassage ou de l'essorage. NE PAS mettre hors circuit l'interrupteur de sécurité de la porte de chargement en permettant le brassage ou l'essorage avec la porte ouverte. Un dispositif d'arrêt arrêtera la cuve en quelques secondes si l'on ouvre la porte pendant l'essorage. Dans le cas où la cuve ne s'arrêterait pas lors de l'ouverture de la porte de chargement, ne plus se servir de la machine à laver et la faire réparer par un technicien.
22. Toujours lire et respecter les instructions fournies par le fabricant des produits lessiviels. Respecter tous les avertissements et toutes les précautions. Pour réduire les risques d'empoisonnement ou de lucites, toujours ranger ces produits hors de portée des enfants (de préférence, dans une armoire verrouillable).
23. Toujours respecter les consignes fournies par le fabricant des vêtements.
24. Ne jamais faire fonctionner la machine à laver lorsque le panneau avant est démonté.
25. Ne jamais faire fonctionner la machine à laver si une pièce manque ou est cassée.
26. Ne mettre aucun mecanisme de securite hors circuit.
27. Le défaut d'installer, d'entretenir ou de faire fonctionner cette machine en conformité avec les instructions du fabricant risque de créer des conditions dangereuses pouvant provoquer de graves blessures et/ou dommages.

REMARQUE : Les instructions de sécurité stipulées dans MISE EN GARDE ou IMPORTANT de ce mode d'emploi ne sont pas destinées à parer à toutes les conditions et évenualités. Bon sens, prudence et précaution doivent être exercés lors de l'installation, l'entretien ou l'utilisation de la machine.

Toujours contacter votre concessionnaire, distributeur, ou représentant responsable du service après-vente, ou le fabricant dans le cas où se présenteraient des difficultés ou des conditions difficiles à comprendre.

© Copyright, Alliance Laundry Systems LLC – DO NOT COPY or TRANSMIT

Utilisation et entretien

Préparation de la charge de lavage

Vider les poches et les revers

S'assurer que toutes les poches sont vides et les retourner à l'envers. Une épingle à cheveux, un jouet de métal ou de plastique, un clou ou un objet pointu dans un lot de blanchissage pour créer des arrachures. Un mouchoir de papier oublié dans une poche crée une quantité de "peluches". Un crayon gras ou un tube de rouge à lèvres dans un lot de blanchissage peut causer des tâches indélébiles. Ouvrir les revers et en secouer l'herbe, le sable, et le gravier.

Réparer les coutures ouvertes et les arrachures

Dans la machine à laver, les petits trous peuvent s'agrandir. Raccommoder trous et arrachures avant de mettre les vêtements dans la machine à laver.

Fermer les fermetures éclair et mettre les crochets dans leurs pattes

Dans un lot de lavage, ces accessoires peuvent s'accrocher dans les vêtements et les arracher. Nouer les ceintures et les écharpes pour qu'elles ne s'enroulent pas autour des vêtements.

Retirer les garnitures non-lavables

Et en même temps s'assurer que les couleurs sont grand teint en pressant une partie du vêtement dans de l'eau savonneuse tiède ou chaud. Si la couleur coule laver le vêtement séparément et à l'eau froid.

Triage

Le triage est une opération facile si l'on suit ces quelques grandes lignes :

1. Trier par couleur.

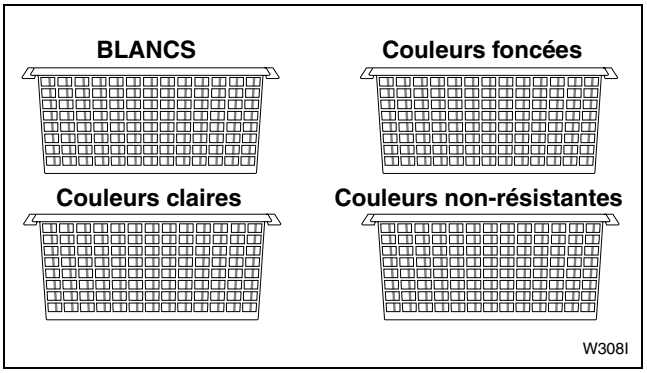

Figure 1

2. Trier par tissu et par tissage.

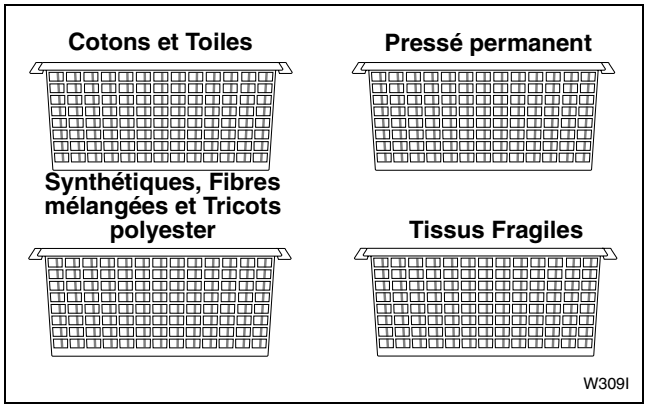

Figure 2

3. Trier d'après l'étiquette.

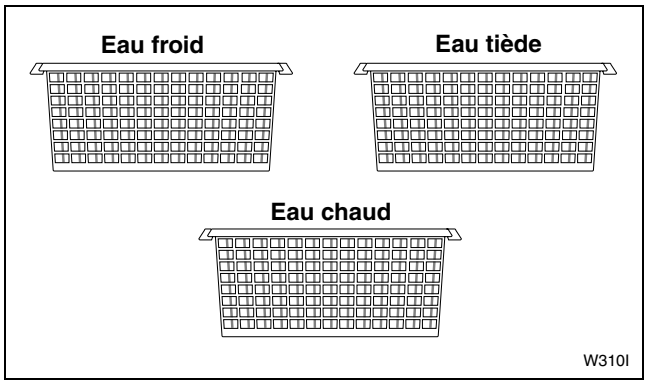

Figure 3

4. Trier par sortes et quantités de souillures.

   Les vêtements de jeu des enfants aussi bien que les vêtements de travail demande un traitement supplémentaire. Les vêtements légèrement souillés deviennent parfois ternes, défraîchis quand ils sont lavés avec des articles très sales.

5. Trier les "faiseurs" de peluche des "ramasseurs" de peluche.

   Certains tissus attirent la peluche et ils ne doivent pas être lavés avec une charge de faiseurs de peluche. Les tissus faisant de la peluche sont les cotons, les serviettes éponges, les dessus de lit en chenille, les tapis et les tissus qui ont été fortement javellisés.

   Les tissus attirant la peluche sont les synthétiques, les pressés durables ou permanent, les tricots (y compris les chaussettes), le velours côtelé, et autres tissus lisses.

© Copyright, Alliance Laundry Systems LLC – DO NOT COPY or TRANSMIT

Pré-traitement

Pré-traiter les cols et manchettes de chemises avec un produit de prélavage ou un détergent liquide, avant de les placer dans la machine à laver. Avant de laver, traiter les taches peu courantes avec un morceau de savon, avec du détergent liquide ou avec une pâte faite de détergent en poudre et d'eau. Utiliser un nettoyeur de taches et de saletés comme pré-traitement.

Chargement du linge

Charger la machine en fonction du volume occupé par le linge, pas par son poids. Mélanger des articles de grande taille et de petite taille pour obtenir la meilleure qualité de lavage.

Déposer les articles de blanchissage sans les tasser dans le tambour de la machine. Le volume des vêtements plutôt que le poids doit déterminer l'importance de la charge. Ne pas tasser les pièces de vêtement ou les enrouler autour de l'agitateur. La surcharge est cause de mauvais lavage, de froissage excessif et d'arrachures.

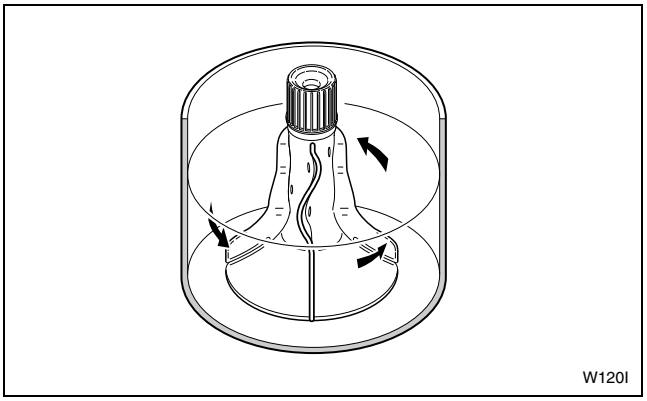

Figure 4

Pour obtenir la meilleure qualité de lavage, les articles doivent se déplacer librement dans l'eau de lavage. Les articles doivent se retourner, plonger et reparaître.

Pour le lavage de très grands articles, ne pas remplir le tambour de lavage autant que pour les autres charges.

Volumes de charges

Mini (si disponible)

1 ou 2 chemises sans repassage
OU
2 taies d'oreiller
OU
1 robe en tissu léger

Petit

3 ou 4 chemises sans repassage
OU
1 drap pour lit 1 place, 1 taie d'oreiller
OU
1 ou 2 robes en tissu léger

Moyen

6 ou 7 chemises sans repassage
OU
2 draps pour lit 1 place, 2 taies d'oreiller
OU
8 serviettes de toilette standard, 6 débarbouillettes

Grand

10 ou 11 chemises sans repassage
OU
2 draps pour lit 2 places 2 taies d'oreiller,
2 paires de pyjamas d'homme
OU
12 serviettes de toilette standard,
4 serviettes de toilette, 4 débarbouillettes

Très grand (Facultatif)

8 ou 9 chemises et 5 pantalons en polyester
OU
2 draps pour grand lit 2 places
4 taies d'oreiller, 2 chemises de nuit,
1 paire de pyjamas d'homme
OU
1 dessus de lit pour grand lit 2 places

Réenclenchement

Utiliser REENCLENCHEMENT si l'agitation est en marche mais une plus grande quantité d'eau est nécessaire pour la charge.

© Copyright, Alliance Laundry Systems LLC – DO NOT COPY or TRANSMIT

Eau

Niveau d'eau

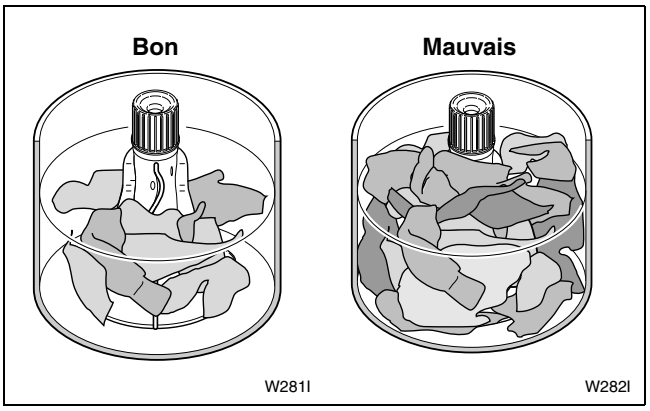

Figure 5

REMARQUE : Les modèles illustrés sont équipés d'un distributeur d'adoucissant. Votre machine peut avoir un bouchon d'agitateur.

Le niveau de l'eau dans la machine à laver doit être fonction de l'importance de la charge. Les petites charges utilisent des niveaux d'eau plus bas. Il doit y avoir assez d'eau dans le tambour de lavage pour permettre aux articles de se déplacer et de se retourner librement.

La surcharge de la machine à laver peut avoir pour résultat un mauvais lavage et un mauvais rinçage. La surcharge peut aussi être la cause d'articles fripés et arrachés.

IMPORTANT : En cas de doute, toujours utiliser un niveau d'eau élevé. La plupart des charges demanderont effectivement une grande quantité d'eau. Si le volume d'eau n'est pas réglé correctement en fonction de la charge, les vêtements risquent de pelucher excessivement.

Dureté de l'eau

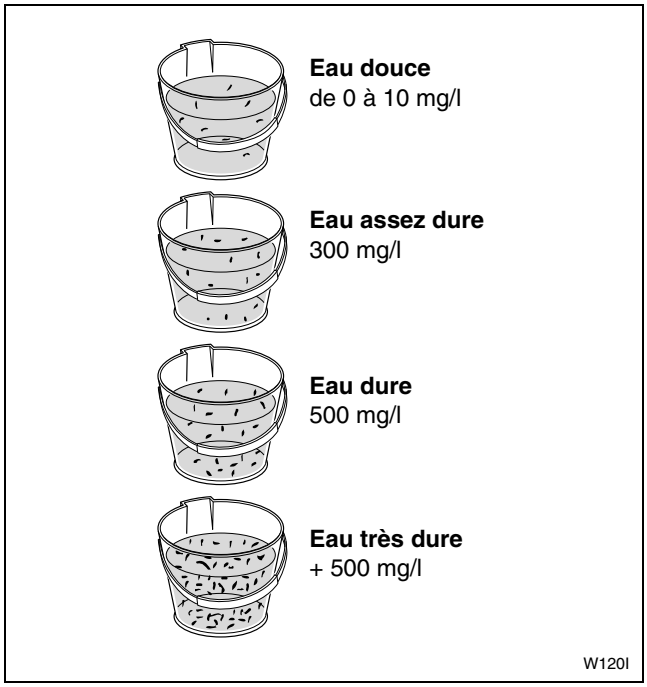

Figure 6

La dureté de l'eau est mesurée en grains par gallon (G.P.G.) ou en parts par million (P.P.M.). Pour connaître la dureté de l'eau prendre contact avec la Compagnie des Eaux, ou avec le Service d'informations de la Province. L'eau dure ne nettoie pas aussi bien que l'eau douce et elle peut produire un blanchissage à l'apparence grisâtre et défraîchie. Pour obtenir des vêtements propres avec de l'eau dure, utiliser un détergent à base de phosphate ou plus de détergent si ce dernier ne contient pas de phosphate. Ne pas utiliser de savon.

L'eau dure peut être adoucie par:

1. Un adoucisseur d'eau mécanique installé dans la maison.
2. L'utilisation d'un produit adoucisseur d'eau.

Eau douce

L'eau doit être assez douce pour permettre les savons et détergents d'enlever efficacement les souillures. Les blancs sont plus blancs et les couleurs sont plus vives quand ils sont lavés et rincés dans de l'eau douce.

© Copyright, Alliance Laundry Systems LLC – DO NOT COPY or TRANSMIT

Eau ferrugineuse

Si l'eau est ferrugineuse, les vêtements peuvent prendre une teinte jaunâtre ou présenter des taches ou des traînées brunes ou oranges. Le fer n'est pas toujours visible dans l'eau.

Solutions des problèmes d'eau ferrugineuse

L'installation d'un adoucisseur d'eau retire de petites quantités de fer contenues dans l'arrivée d'eau. L'installation d'un filtre à fer peut être nécessaire dans les cas les plus sévères. Si le fer provient des tuyaux, il peut être suffisant de laisser l'eau couler dans une machine vide pendant environ une minute, ce qui devrait permettre de dégager les tuyauteries. Vidanger l'eau en mettant la machine en essorage avant de commencer le lavage.

Si le fer vient du chauffe-eau, le vidanger occasionnellement pour en retirer la rouille.

Si la condition ferrugineuse ne peut pas être corrigée

Préparer tout d'abord l'eau dans le tambour de lavage, en y ajoutant le détergent (pas de savon), puis y ajouter le linge. Utiliser un détergent à base de phosphate. La teneur en phosphate est indiquée sur le côté de la boîte de détergent.

Ajouter au tambour de lavage, un conditionneur d'eau contenant un agent non-précipitant, juste avant l'arrivée de l'eau de rinçage. Ne pas utiliser d'assouplisseur de linge dans l'eau de rinçage si une dose de conditionneur d'eau est utilisée.

Fer et Eau de javel

L'utilisation de javellisant à base de chlore avec de l'eau contenant du fer augmente la puissance des taches de rouille. Utiliser un javeillisant "tous tissus."

Température de lavage

Eau chaud

L'eau chaud donne les meilleurs résultats de propreté et d'hygiène, mais elle n'est pas bonne pour tous les tissus. Elle est préférable pour les blancs solides et les articles de couleurs grand teint, les articles extrêmement souillés et les couches.

Eau tiède

En utilisant de l'eau tiède il y a moins de risques de pertes de couleur des articles. Également, l'eau tiède réduit le froissement des articles en pressé permanent. L'utiliser pour des souillures légères ou modérées, les couleurs non-résistantes ou les couleurs foncées, le pressé permanent, les soieries, les lainages, le nylon et les acryliques.

Eau froid

L'eau froid est moins efficace que l'eau chaud ou l'eau tiède pour le nettoyage, mais elle minimise le froissement et l'affaiblissement des couleurs. L'utiliser pour le lavage des vêtements super fragiles et pour le rinçage de tous les tissus.

Énergie

Il est possible d'économiser l'énergie, pendant le blanchissage, en suivant ces quelques conseils :

1. Le chauffage de l'eau de lavage constitue la plus grande dépense d'énergie. Economiser sur le chauffage de l'eau en rinçant à l'eau froid.
2. Laver par charge complète, mais sans surcharger.
3. Utiliser les cycles de trempage pour les articles extrêmement souillés et ainsi réduire le temps de lavage.
4. Sélectionner un temps de lavage plus court pour les articles légèrement souillés.

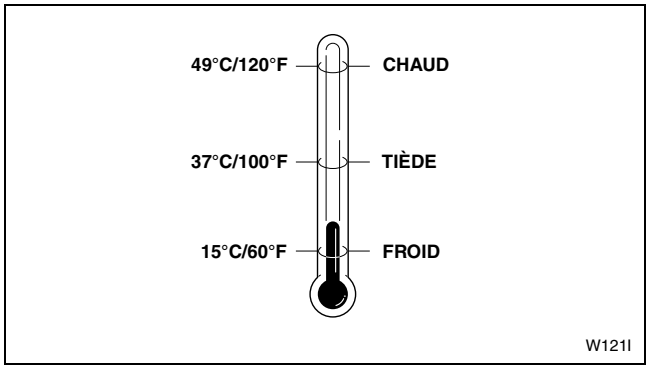

Figure 7

© Copyright, Alliance Laundry Systems LLC – DO NOT COPY or TRANSMIT

Conseils utiles

Produits	Usage	Commentaires
Produits de trempage/ pré-traitement	• Utiliser un agent de trempage et suivre les instructions indiquées sous « Trempage » figurant dans le mode d'emploi ou laisser tremper toute la nuit afin d'enlever les taches et les souillures. • Avec tous produits de pré-traitement toujours suivre les instructions du fabricant.	• Ne pas utiliser d'agent de trempage avec un javeillisant au chlore. • Ne pas utiliser de produits de pré-traitement près du panneau de commande de la machine à laver ou de la sécheuse. Ils peuvent abîmer le fini ou le marquage du panneau.
Détergents/ savons	• Il est possible d'utiliser du détergent ou du savon dans la machine à laver. Le facteur déterminant est la dureté de l'eau. Toujours utiliser un détergent si l'eau est dure de plus de trois grains.	• Le savon et les détergents en poudre non-phosphatés ne donnent pas de bons résultats dans l'eau dure. Le savon dans l'eau dure forme un résidu collant. • L'utilisation de détergent en poudre n'est pas recommandée lors de lavage en eau froid.
Javellisants	• S'utilise pour enlever certaines taches, désinfecter et blanchir le linge. • Utiliser le javellisant dans l'eau de lavage, jamais dans l'eau de rinçage. • Suivre les indications portées sur l'étiquette du vêtement. • Ne pas utiliser de javellisant au lieu de détergent. Utiliser la quantité de javellisant recommandée.	• Lors de l'utilisation d'eau de javel (au chlore) toujours utiliser le distributeur de javellisant. • Toujours mesurer le javellisant. Ne pas utiliser plus de 230 ml (1 tasse) par charge complète. • **Ne jamais utiliser de javellisant chloré et d'ammoniaque dans un même cycle de lavage.**
Assouplisseurs	• Utiliser pour adoucir les articles et supprimer l'électricité statique des tricots à pressage permanent et des autres tissus en fibres fabriquées. • À ajouter pendant le cycle de rinçage ou les placer dans le distibuteur d'adoucissant si la machine en est équipée en prenant soin de ne pas utiliser d'autres produits pour le rinçage. Suivre attentivement les instructions figurant sur la bouteille.	• Un assouplisseur non dilué dans de l'eau et versé directement sur les vêtements peut les tacher. • Ne pas utiliser avec le détergent ou avec le javellisant.
Conditionneurs d'eau		
Type non-précipitant	• Ces produits adoucissent l'eau en immobilisant les minéraux causant la dureté de l'eau. Recommandés si l'on utilise du savon avec de l'eau ayant plus de trois grains de dureté, ou pour l'usage de détergents non-phosphatés.	
Type précipitant	• Ces produits contrôlent les minéraux de dureté en les convertissant en particules insolubles à l'eau. Si utilisés dans de l'eau dure avec un détergent non-phosphaté ou avec du savon, un dépôt peut se former sur les vêtements et sur les pièces de la machine à laver.	• Ne pas utiliser avec savons ou détergents non-phosphatés.

© Copyright, Alliance Laundry Systems LLC – DO NOT COPY or TRANSMIT

Guides des températures de lavage

Température de l'eau	Recommandée pour lavage des	Commentaires
CHAUD (approx. 49°C/ 120°F)	• Blancs solides et articles de couleurs grand teint. • Vêtements de travail. • Articles souillés. • Couches.	• Meilleur lavage pour articles très souillés. • Recommandée pour un nettoyage sanitaire.
TIEDE (approx. (37°C/ 100ºF)	• Rinçage de certains vêtements (FACULTATIF). • Articles légèrement et modérément souillés. • Couleurs non résistantes et couleurs foncées. • Pressé permanent. • Soieries, lainages, nylon, acrylique.	• Les pressé-permanents se froisseront moins. • Moindre perte de couleur. • Permet de réduire le rétrécissement des tricots.
FROID (approx. 15°C/ 60ºF)	• Pour tous les rinçages. • Tissus de couleurs non résistantes. • Vêtements super fragiles.	• Economise l'énergie. • Réduit la dégradation des couleurs. • Permet de réduire le rétrécissement. • Réduit les faux-plis.

© Copyright, Alliance Laundry Systems LLC – DO NOT COPY or TRANSMIT

Éléments Facultatifs

Distributeur agent de blanchiment

Le distributeur d'agent de blanchiment est situé au coin gauche avant, au-dessous de la porte de chargement.

Utiliser un agent de blanchiment liquide dans le distributeur. Ne pas utiliser d'agent de blanchiment en poudre dans le distributeur. L'ajouter à l'eau de lavage.

Quantités d'eau de Javel recommandées : une tasse maximum pour chargements à grand volume, trois-quarts de tasse pour chargements à moyen volume et une demi-tasse pour chargements à petit volume.

Veiller à ne pas renverser d'eau de Javel non diluée. C'est un produit chimique puissant qui risque d'endommager certains tissus s'il n'est pas suffisamment dilué.

Verser avec soin la quantité recommandée d'agent de blanchiment dans le distributeur pendant le premier remplissage de la machine à laver.

Distributeur d'assouplissant et agitateur

Distributeur : mode d'emploi

Après le chargement du linge dans la cuve et avant le démarrage du CYCLE DE LAVAGE, verser la quantité correcte d'assouplissant liquide dans le bouchon doseur de la bouteille (consulter les instructions sur la bouteille) puis dans le distributeur.

Le distributeur amplement dimensionné permet la dilution de l'assouplissant aved de l'eau. Nous recommandons que l'on ajoute de l'eau jusqu'au niveau de remplissage correct indiqué par la pointe de la flèche. Ne pas dépasser ce niveau. L'inobservation de cette consigne risque d'entraîner le débordement d'assouplissant sur le linge.

Pour obtenir les meilleurs résultats de l'assouplissant, régler le niveau d'eau sur au moins le niveau moyen.

L'assouplissant demeurera dans le distributeur pendant le remplissage d'eau ainsi que les phases de brassage et d'essorage du programme de lavage. À la fin de l'essorage du programme de lavage, l'assouplissant liquide est ajouté à la cuve pars les fentes de l'agitateur et se mélange à l'eau admise au début du programme de rinçage.

Nettoyage du distributeur

Démonter le boîtier du distributeur de l'agitateur en pressant la partie inférieure du distributeur, en tirant ce dernier vers le haut tout en l'inclinant légèrement. Cette action donne accès au godet de distributeur, également amovible pour en permettre le nettoyage (voir illustration). Le boîtier et le godet peuvent être trempés tous les deux à l'eau chaud savonneuse et rincés à l'eau propre. La partie supérieure de l'agitateur en forme d'entonnoir doit également être nettoyée. L'utilisation d'une petite brosse s'impose pour assurer le nettoyage complet du trou et des fentes des deux anneaux.

Après nettoyage, remettre le godet en place puis replacer le boîtier sur l'agitateur. Exercer une pression descendante sur le boîtier jusqu'à ce que le boîtier s'emboîte d'un coup sec dans l'agitateur.

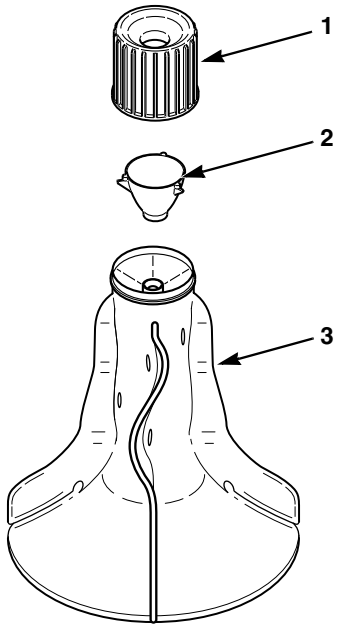

1	Boîter de distributeur
2	Godet de distributeur
3	Agitateur

Figure 8

© Copyright, Alliance Laundry Systems LLC – DO NOT COPY or TRANSMIT

Conseils utiles

- Du produit assouplissant renversé sur le linge peut faire des taches. Pour les enlever, laisser tremper dans une solution de savon fabriquée par Sard Wonder Soap ou frotter les taches avec un pain de Sard et laver ensuite.
- Le produit assouplissant est ajouté pendant la dernière phase de rinçage et ne doit pas être combiné pendant ce rinçage avec agents de blanchiment, agents de bleutage, agents d'amidonnage, détergents, savons ou agents préemballés d'adoucissement de l'eau.
- Le produit assouplissant ne s'ajoute pas dans le distributeur lorsque le cycle de prélavage est utilisé, si disponible.
- Lors de l'ajout de détergent à l'eau de lavage, éviter que du détergent tombe dans le godet du distributeur d'assouplissant, autrement le produit assouplissant devient gluant.

Pour éviter l'accumulation d'assouplissant, le distributeur peut être rempli d'eau claire pour un nettoyage automatique. Cette opération peut être exécutée lorsque l'on fait dérouler un programme de lavage sans produit assouplissant.

Bouchon d'agitateur

IMPORTANT : Si votre machine est équipée d'un bouchon d'agitateur, ce dernier doit toujours se trouver sur la machine.

Soins spéciaux

Amidonnage

L'amidonnage donne aux tissus un certain apprêt, augmente leur résistance aux salissures et facilite le repassage. Il y a plusieurs types d'amidon. Lire attentivement les directions d'utilisation pour amidonner par vaporisation, à la main ou en machine.

Tricots

Une variété de tricots est utilisée pour un grand nombre de types de vêtements et tissus d'ameublement. Beaucoup de tricots peuvent être lavés en machine, certains doivent être lavés, à la main et d'autres doivent être nettoyés, à sec. Au moment de l'achat s'assurer que le vêtement porte une étiquette indiquant les instructions d'entretien. Ces instructions doivent être suivies. Certains tricots sont étirés au cours de leur fabrication et quand exposés à l'eau ils peuvent rétrécir ou se détendre.

Tricots de coton

À moins que l'étiquette ne précise que le tricot a été prérétréci, il rétrécira certainement jusqu'à un certain degré. Un séchage excessif fait aussi rétrécir le coton. L'eau de lavage doit être chaud ou tiède en fonction des couleurs et des taches. L'eau de rinçage doit être froid.

Tricots de rayonne

La rayonne se détend et rétrécit facilement. Traiter comme un tissu fragile et laver doucement.

© Copyright, Alliance Laundry Systems LLC – DO NOT COPY or TRANSMIT

Tricots de fibres synthétiques

Les tricots fait de fibres synthétiques ou de fibres mélangées contenant un haut poucetage de synthétique conservent généralement leur forme. Au moment de l'achat, s'assurer que les garnitures (y compris les ceintures) sont lavables en machine, que les coutures ne froncent pas et que les fermetures éclairs sont solidement cousues.

Tricots en fibres fabriquées

En général suivre la règle pour les tissus en pressé permanent qui tendent à avoir les même caractéristiques. Régler la machine sur le cycle PRESSE PERMANENT-TRICOT. Régler la machine pour avoir une eau de lavage tiède, ou en rapport avec la couleur et les souillures. L'eau de rinçage doit être froid. Ne pas laver avec des tissus qui font de la peluche. Séparer les articles par couleur et laver les blancs séparément.

Pulls en fibres fabriquées

Suivre les instructions correspondantes aux types de tricots. Boutonner les pulls et les retourner à l'envers. Le gros-grain derrière les boutons, et les boutonnières peuvent rétrécir. Étirer en forme après lavage. Les pulls en orlon peuvent de détendre. Éviter de les étirer quand ils sont mouillés. Sécher en sécheuse.

Pull-overs de laine

Les pulls tricotés lâches ou de construction délicate ont besoin de soins particuliers. Les laver à la main. Mesurer le vêtement avant et après lavage. Laver en pressant doucement dans l'eau avec peu de mouvement. Rincer soigneusement. Mettre en forme et sécher à plat.

Pouir les pulls portant l'étiquette « lavable en machine », suivre les instructions du fabricant. Faire sécher à plat. L'excès d'agitation et de tourner dans la cuve sont les causes principales de rétrécissement.

Tricots de laine

Sauf s'ils sont étiquetés lavables en machine, les tricots de laine doivent être nettoyés à sec. Suivre les instructions du fabricant.

Pressé Permanent

Les vêtements et les articles de maison en pressé durable ou permanent n'ont généralement pas besoin d'être repassé quand ils sont lavés et séchés convenablement. Cependant certains offriront plus de résistance aux faux-plis que d'autres.

L'entretien nécessaire au pressé permanent est un peu différent de l'entretien des cotons. Le pressé permanent s'amollit et devient pliable quand il est chauffé. Cet amollissement quand il est dans de l'eau tiède ou chaud permet d'enlever les faux-plis qui se créent quand le vêtement est porté. Cela fait également que le tissu se frippe s'il est pressé, écrasé ou essoré quand il est chaud.

Comment laver le pressé permanent

1. Laver souvent. Les vêtements en pressé permanent ont tendance à avoir l'air propre même quand ils ont besoin d'être lavés.
2. Trier les charges correctement, se reporter à la page 35.
3. Ne pas laver avec des tissus produisant de la peluche. Le pressé permanent attire la peluche dans l'eau de lavage.
4. Pré-traiter les endroits huileux et les taches de graisse. Ceci est spécialement important pour les cols et les poignets de chemises. Frotter ces endroits avec un détergent liquide ou avec une pâte de détergent.
5. Utiliser le cycle de lavage PRESSE PERMANENT-TRICOT à l'eau chaud ou à l'eau tiède, un rinçage froid, et suffisamment de détergent.
6. Mettre de l'assouplisseur dans l'eau de rinçage. Ceci réduit l'électricité statique qui attire les peluches et fait se coller les vêtements.

Comment sécher le pressé permanent

Pour obtenir de meilleurs résultats, le pressé permanent doit être séché en machine. Consulter les étiquettes d'entretien des vêtements. Le repassage peut être nécessaire. Régler le fer sur basse chaleur ou dans le cas d'un fer à vapeur, le régler sur vapeur.

© Copyright, Alliance Laundry Systems LLC – DO NOT COPY or TRANSMIT

Lavage d'articles spéciaux

IMPORTANT : Toujours suivre les instructions sur l'étiquette d'entretien du fabricant

Literie	• Lavage et rinçage tièdes si disponible. • Cycle PRESSE PERMANENT-TRICOT. • Pré-traiter avant lavage les endroits très souillés. • Pour le lavage d'une couverture électrique, protéger la prise en repliant le bord de la couverture et en le cousant en place. Ne sécher en sécheuse que si le fabricant indique que c'est possible.
Couches	• Rincer les couches immédiatement à l'eau froid et les mettre à tremper dans un seau à couches avec une petite quantité de détergent ou de produit de trempage aux enzymes. Faire tremper avant de laver. • Limiter la charge de lavage à deux douzaines de couches. • Nous recommandons un détergent tous usages.
Double-rideaux, fermetures éclairs	• Secouer pour retirer la poussière. Retirer les crochets et Rideaux, Houssesfermer les. • Rideaux et double-rideaux brûlés par le soleil ne supporteront pas le lavage. • Laver à l'eau tiède. • Laver les rideaux fréquemment. Ils peuvent être affaiblis par les souillures, fumées, poussières et par le soleil. • Les rideaux en fibre de verre nécessitent des soins délicats. Lire l'étiquette d'entretien pour s'assurer qu'ils sont lavables. Certains rideaux en fibre de verre doivent être lavés main.
Oreillers (Plumes et duvet)	• Ne pas laver les oreillers sauf s'ils peuvent être séchés (plumes et duvet) en machine. S'ils ne sont pas séchés complètement ils peuvent moisir. • Laver deux oreillers à la fois ou ajouter des serviettes pour obtenir un bon équilibre. • Laver à l'eau tiède et rincer à froid.
Tapis	• Les battre avant lavage. Ne pas utiliser d'eau chaud avec des tapis à dessous caoutchouté. • Laver deux ou trois tapis pour créer un bon équilibre de lavage.
Jupons et chemises de nuit	• Laver souvent en utilisant un détergent tous-usages, de l'eau chaud ou tiède, rinçage froid sur le cycle PRESSE PERMANENT-TRICOT. • Pour conserver les nylons et les polyesters bien blancs, les laver seulement avec du blanc et utiliser occasionnellement un javellisant au chlore. • Utiliser un assouplisseur dans l'eau de rinçage pour éliminer l'électricité statique.

© Copyright, Alliance Laundry Systems LLC – DO NOT COPY or TRANSMIT

Problèmes de lavage

Pour conserver les couleurs vives ou le blanc éclatant des vêtements, pratiquer chaque fois de bonnes méthodes de lavage pour éviter qu'ils absorbent une accumulation graduelle de la saleté ou des minéraux contenus dans l'eau dure. S'il devient visible que les vêtements ne sont pas aussi éclatants qu'ils devraient l'être, des mesures correctives doivent être prises immédiatement.

Problème	Cause	Solution
Vêtements grisâtres ou ternes	Pas assez de détergent	Ajouter plus de détergent dans la cuve avec d'y mettre les vêtements. Les détergents doux ne sont pas suffisants pour les souillures courantes.
	Mauvais triage	Laver les blancs séparément. Séparer les articles très sales des articles peu sales. Les vêtements peuvent se salir dans une eau de lavage très sale.
	Détergent non-phosphaté la boîte, Adoucir l'eau	Suivre les instructions imprimées sur et eau dure si possible.
	Eau pas assez chaud	Les vêtements blancs restent plus blancs s'ils sont lavés dans de l'eau chaud. Augmenter la température.
	Machine à laver surchargée	Pour obtenir les meilleurs résultats les vêtements doivent circuler librement dans l'eau.
Vêtements jaunis	Les souillures ne partent pas	Les souillures causées par le frottement de la peau sont difficiles à enlever. Vérifier les bords à côté des ourlets des draps et des taies d'oreillers, la partie basse des t-shirts, etc. Si ces parties sont blanches et le centre est jaunâtre, le tissu contient de la saleté qui n'est pas partie. Utiliser suffisamment de détergent et un lavage à chaud. Un javellisant au chlore peut être nécessaire.
	Vêtements tachés par de l'eau ferrugineuse	Pour s'assurer que c'est une tache de rouille, utiliser un anti-rouille sur une partie du vêtement. Suivre les instructions données sur la bouteille pour les articles plus importants.
	Vieux vêtements	Certains tissus deviennent jaune en vieillissant et ils ne peuvent pas redevenir blancs.
Vêtements arrachés ou endommagés	Mauvais usage d'eau de javel	Les vêtements endommagés par de l'eau de javel sont définitivement endommagés. Toujours mesurer et diluer l'eau de javel.
	Surcharge ou trop tassés	S'assurer que tous les articles peuvent circuler librement pendant l'agitation.
	Préparation insuffisante	Attacher tous les crochets, et fermer les fermetures éclairs. Raccommoder les arrachures. Vider les poches de tous objets.
Excès de peluche	Triage mal fait	Les tissus qui font de la peluche ne doivent pas être lavés avec les tissus qui attirent les peluches.
	Pas assez de détergent Détergent sans phosphate	Utiliser suffisamment de détergent pour que la peluche reste en suspension dans l'eau et soit vidangée avec elle.
	Mélange de types de tissus	Les tricots et le pressé permanent attirent la peluche. Les laver uniquement avec des articles similaires. Utiliser un assouplisseur dans l'eau de rinçage.

© Copyright, Alliance Laundry Systems LLC – DO NOT COPY or TRANSMIT

Enlèvement des taches

La plupart des salissures ne se transformeront pas en taches, si elles sont traitées rapidement. Les taches les plus anciennes peuvent être difficiles ou impossible à retirer. L'eau chaud fixe certaines taches, particulièrement celles à base de protéines. Utiliser de l'eau froid ou tiède sur ces taches avant le lavage à l'eau chaud.

MISE EN GARDE

Ne jamais mettre de substances extrêment inflammables telles qu'essence, kérosène, cires, huiles de cuisson, etc., dans la machine à laver ou la sécheuse. Ne jamais placer d'articles qui auraient été nettoyés à l'aide de ces substances dans la machine ou le séchoir. Ne pas se conformer à cette mise en garde peut être la cause d'un incendie, d'explosion et/ou de sérieuses brûlures voire la mort. Tous les articles imprégnés de ces substances doivent être bien laver à la main avec un détergent de sorte qu'il ne subsiste plus aucune trace de substance inflammable. Ces articles peuvent ensuite être lavés ou séchés en machine.

Lors de l'utilisation de liquide de nettoyage à sec, respecter les recommandations du fabricant. Ne jamais en respirer les vapeurs dégagées. Utiliser ces produits dans un endroit bien aéré à l'écart des flammes et des étincelles. Sécher à l'air avant de laver ou de sécher en machine. Les liquides pour nettoyage à sec peuvent former des auréoles sur certains tissus de pressé permanent qui ne disparaitront pas au lavage. Pour les enlever, nettoyer les vêtements dans une machine à nettoyage à sec payante ou demander à un professionnel de s'en charger.

W024QB

Taches	Traitement
Adhésif	Placer à l'envers sur des serviettes en papier et imbiber avec un solvant de nettoyage (se reporter MISE EN GARDE ci-dessus). Laver.
Colle de modèle	Placer à l'envers sur des serviettes en papier et imbiber avec du dissolvant pour les ongles jusqu'à ce que la tache disparaisse. Laver.
Boissons alcoolisées	Eponger la tache immédiatement avec de l'eau froid ou la faire tremper dans de l'eau froid pendant une demi-heure. Appliquer du détergent sur la trace de la tache pendant qu'elle est encore mouillée. Si le tissu le permet, laver à l'eau chaud en utilisant de l'eau de javel.
Sang	Traiter la tache immédiatement. Faire tremper dans de l'eau froid pendant une demi-heure au moins. Frotter du détergent sur la tache. Si la tache persiste, placer une petite quantité d'ammoniaque ménagère sur la tache et frotter à nouveau avec le détergent. Si la trace de la tache et si le tissu le permet, laver à l'eau chaud avec de l'eau de javel.
Cire de bougie	Frotter avec un glaçon et gratter l'excès de cire. Placer la tache entre des serviettes en papier et presser avec un fer à repasser tiède. Puis placer la tache à l'envers sur des serviettes en papier et éponger avec un solvant de nettoyage à sec (se reporter MISE EN GARDE ci-dessus). Laisser sécher. Laver. Si des traces de couleur persistent, laver avec un décolorant commercial ou si le tissu le permet, laver à l'eau chaud avec de l'eau de javel.

© Copyright, Alliance Laundry Systems LLC – DO NOT COPY or TRANSMIT

Taches	Traitement
Ketchup, produits à base tomate	En enlever le plus possible. Faire tremper à l'eau froid pendant une demi-heure. Frotter la tache avec du détergent et si le tissu le permet, laver à l'eau deschaude avec de l'eau de javel.
Gomme à mâcher	Frotter avec un glaçon et gratter l'excès de gomme. Puis placer la tache à l'envers sur des serviettes en papier et éponger avec un solvant de nettoyage à sec.
Cacao ou chocolat	Faire tremper à l'eau froid. Frotter la tache avec du détergent, rincer. Si une tache grasse persiste, retourner la tache à l'envers sur des serviettes en papier et éponger avec du solvant de nettoyage à sec. Si des traces de tache persistent, laver à l'eau chaud avec de l'eau de javel (si le tissu le permet).
Café, thé	Faire tremper à l'eau froid. Frotter la tache avec du détergent, rincer. Si des traces de tache persistent, laver à l'eau chaud avec de l'eau de javel (si le tissu le permet).
Crayon gras	Traiter comme la cire de bougie (se reporter MISE EN GARDE à la page 46) ou laver à l'eau chaud (si le tissu le permet) avec du savon (pas de détergent) et 1 - 2 tasses de bicarbonate de soude. Si la tache persiste, un nettoyage à sec professionnel peut être nécessaire.
Déodorants et transpirants	Certains de ces produits contiennent des substances qui peuvent changer la couleur de certains teintures. La couleur peut parfois être ravivée si l'endroit est épongé avec de l'ammoniaque, puis rincé. Pour retirer les taches, appliquer du vinaigre blanc. Frotter, rincer. Si les taches persistent, les frotter avec du détergent et laver à l'eau chaud avec de l'eau de javel (si le tissu le permet).
Teinture	Traiter avec un décolorant commercial (Rit, Putnam) ou si le tissu le permet, passer à l'eau de javel.
Oeuf	Si séché, en décaper le maximum. Faire tremper à l'eau froid. Frotter du détergent sur la tache mouillée et si le tissu le permet, laver à l'eau chaud avec de l'eau de javel.
Assouplisseur	Mouiller la tache et la frotter avec un morceau de savon. Laver en machine comme d'habitude.
Jus de fruits	Tremper à l'eau froid. Laver à l'eau chaud avec de l'eau de javel (si le tissu le permet).
Graisse, huile	Retourner à l'envers sur une serviette de papier et éponger avec un détachant à sec (se reporter MISE EN GARDE à la page 46). Humidifier la tache avec de l'eau et frotter avec une barre de savon ou avec du détergent. Laver à l'eau chaud (si le tissu le permet).
Encr	Saturer la tache avec de la laque pour les cheveux ou placer le tissu retourné sur une serviette en papier et éponger avec du détachant ou avec de l'alcool à 90º (se reporter MISE EN GARDE à la page 46). Rincer. Si des traces de tache persistent, frotter avec du détergent la tache mouillée et laver. Certaines encres sont indélébiles.
Teinture d'iode	Rincer avec de l'eau froid par l'arrière de la tache. Puis faire tremper dans un décolorant commercial (Rit, Putnam, etc.) ou frotter avec une pâte faite d'eau et de fécule. Laisser macérer 15 à 30 minutes et laver.
Rouge à lèvres	Placer sur une serviette en papier et éponger avec du détachant (se reporter MISE EN GARDE à la page 46.) Rincer. Frotter la tache humide avec une barre de savon et laver.
Moisissures	Traiter rapidement. Les moisissures endommagent les tissus et parfois ne peuvent pas être nettoyées. Laver avec de l'eau de javel. Pour les articles ne pouvant pas être lavés avec un javellisant au chlore, les faire tremper dans un javellisant tous-tissus, puis laver.
Lait et produits laitiers	Faire tremper dans de l'eau froid. Laver à l'eau chaud avec de l'eau de javel laitiers (si le tissu le permet). Eponger avec du détachant (se reporter MISE EN GARDE à la page 46). Si une tache est encore visible, relaver.
Maquillages yeux et visage variés Goudron, sauces, marqueurs, bitume, ruban machine à écrire	Retourner la tache sur une serviette en papier et éponger avec fluide de nettoyage à sec (se reporter MISE EN GARDE à la page 46). Appliquer nettoyeur à sec (une part d'eau minérale et huit parts solvant de nettoyage à sec). Utiliser une cuillère pour décoller la tache. Conserver la tache humide avec le nettoyeur à sec en l'épongeant de temps en temps avec un chiffon. Continuer jusqu'à ce que la tache soit partie. Laisser sécher complètement, rincer à l'eau tiède et laver comme d'habitude.
Boue	Enlever l'excès de boue. Faire tremper pendant 15 minutes dans une solution d'un litre d'eau avec une demi cuillère à cafè de détergent à vaisselle et une cuillère à soupe de vinaigre. Rincer. Laver à l'eau chaud ou tiède avec un produit aux enzymes.

© Copyright, Alliance Laundry Systems LLC – DO NOT COPY or TRANSMIT

Taches	Traitement
Moutarde	Frotter la tache humide avec une barre de savon. Laver à l'eau chaud avec de l'eau de javel (si le tissu le permet).
Vernis à ongles	Retourner la tache sur une serviette en papier. Eponger avec du dissolvant pour ongles (non-gras) jusqu'à ce que la tache disparaisse. Laver. Ne pas utiliser de dissolvant pour les ongles sur des tissus d'acétate ou d'Arnel.
Peinture	A l'eau — Traiter en rinçant le tissu à l'eau froid quand la tache est encore humide. Puis laver. La peinture sèche ne peut pas être enlevée. A l'huile — Prétraiter avec un solvant recommandé sur le pot de peinture. Si ce produit n'est pas disponible, utiliser de l'essence minérale. Rincer. Prétraiter avec un détachant ou un détergent, rincer et laver.
Transpiration	Frotter la tache humide avec du détergent. Laver à l'eau chaud avec de l'eau de javel (si le tissu le permet). Si le tissu est décoloré, on peut essayer de la raviver en traitant les taches fraîches avec de l'ammoniaque ou les taches anciennes avec du vinaigre.
Rouille	Appliquer un anti-rouille commercial (Whink, Rit, RoVer, etc.). Suivre les instructions du fabricant. Puis laver comme d'habitude.
Roussi	Laver à l'eau chaud avec de l'eau de javel (si le tissu le permet). Roussir peut endommager les tissus. Si cela se produit, il est possible que les marques ne puissent pas être enlevées.
Cirage	Humidifier et frotter la tache avec du détergent. Laver à l'eau chaud avec de l'eau de javel, si le tissu le permet.
Boissons non-alcoolisées	Rincer la tache à l'eau froid immédiatement. Laver à l'eau tiède avec de l'eau de javel, si le tissu le permet.
Tabac	Humidifier la tache et la frotter avec une barre de savon. Rincer. Si nécessaire faire tremper dans une solution d'eau et de javellisant tous-tissus. Si la tache persiste, laver avec de l'eau de javel (si le tissu le permet).
Urine	Rincer à l'eau froid. Faire tremper avec un produit aux enzymes. Laver à l'eau chaud avec de l'eau de javel (si le tissu le permet). Si la couleur du tissu a changé, éponger l'endroit avec de l'ammoniaque pour raviver la couleur.
Vomissure	Faire tremper dans une solution d'un litre d'eau, une demi cuillère à café de détergent à vaisselle et une cuillère à soupe d'ammoniaque (si le tissu le peret). Laisser tremper 15 minutes. Utiliser une éponge pour décoller la tache. Eponger avec un chiffon sec. Laver à l'eau chaud (si le tissu le permet) avec.

© Copyright, Alliance Laundry Systems LLC – DO NOT COPY or TRANSMIT

Entretien

Entretien par l'utilisateur

Par temps froid

S'il fait froid (températures inférieures au point de gel) le jour de livraison de la machine à laver, ou dans le cas où on la rangerait dans un endroit sans chauffage pendant les mois de basses températures, laisser réchauffer la machine avant de la faire fontionner.

Entretien de la machine à laver

N'utiliser qu'un chiffon humide ou savonneux pour le nettoyage du tableau de commande. Certains produits de prélavage pulvérisés risquent d'endommager la finition du tableau de commande.

Essuyer la caisse selon le besoin. Dans le cas d'un renversement de détergent, d'eau de Javel ou d'autres produits lessiviels sur la caisse, essuyer immédiatement. Certains produits provoquent l'endommagement permanent de la caisse.

N'utiliser ni éponges métalliques ni produits de nettoyage abrasifs.

La cuve ne nécessitera pas d'entretien spécial, sauf après le lavage de certains articles exceptionnels. Dans ce cas, et aussi dans le cas d'un dosage insuffisant de détergent, il faudra peut-être rincer ou essuyer la cuve.

Après la dernière utilisation de la journée, laisser ouverte la porte de chargement pour permettre le séchage de l'intérieur de la machine. Cette action empêche la création d'une odeur de moisi.

Remplacement des boyaux

Les boyaux et les autres pièces en caoutchouc se détériorent après un usage prolongé. Les boyaux peuvent se fendiller, cloquer ou s'user à cause de la température et des pressions élevées auxquelles ils sont soumis.

Il faut vérifier tous les boyaux une fois par année pour y déceler les signes visibles de détérioration. Un boyau montrant les signes d'usure mentionnés ci-dessus doit être remplacé immédiatement. Tous les boyaux doivent être remplacés tous les cinq ans.

Filtres

Une fois par année, inspecter les filtres des boyaux de remplissage pour voir s'ils sont endommagés ou si des débris s'y sont déposés. Les nettoyer ou les remplacer au besoin.

Si le remplissage de la cuve est plus lent que la normale, inspecter les filtres. Les nettoyer ou les remplacer au besoin.

Commander la pièce n° F270300 chez le distributeur agréé le plus proche.

Vacances et longues périodes de non-utilisation

IMPORTANT : Pour éviter tous dommages matériels causés par une inondation, fermer l'arrivée d'eau chaque fois que la machine doit rester inutilisée pendant une longue période de temps.

© Copyright, Alliance Laundry Systems LLC – DO NOT COPY or TRANSMIT

Réinstallation du matériel d'expédition

Attache d'expédition

L'attache d'expédition dans l'ouverture du couvercle doit être conservée et réinstallée lors du déplacement de la machine. Pour ce faire, soulever le couvercle de la machine et placer l'attache sur l'agitateur de lavage, l'arrière de l'attache en premier dans le tambour.

Bouchon d'expédition

Le bouchon d'expédition en plastique doit être conservé et réinstallé lors du déplacement de la machine. Le bouchon s'ajuste dans deux ouvertures : celle de la base et celle de l'ouverture du bouchon sur le fond de la calotte du pivot mobile. Le bouchon DOIT être inséré dans les deux ouvertures afin de ne pas endommager la machine. Pour ce faire, l'ouverture du bouchon d'expédition doit être alignée directement avec l'ouverture de la base. Se reporter à l'illustration ci-dessous. Se reporter *Figure 9*.

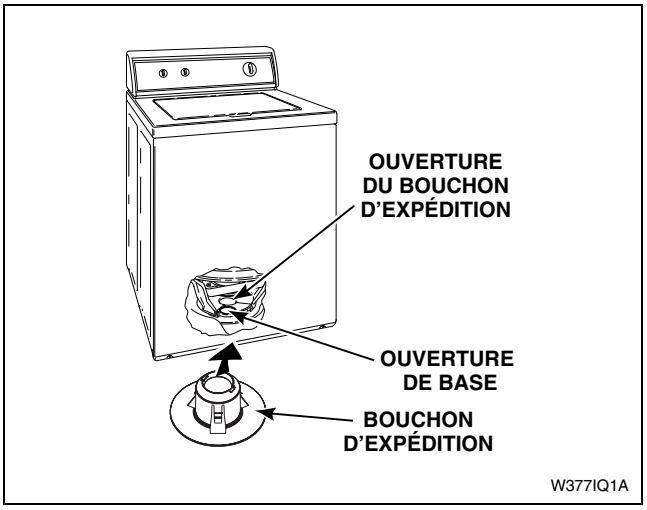

Figure 9

Protecteur de surcharge du moteur

Dans le cas d'une surcharge du moteur, le protecteur de surcharge interne arrêtera automatiquement le moteur. Le protecteur de surcharge se réenclenchera en deux ou trois minutes et le moteur se remettra alors automatiquement en marche. Si le protecteur de surcharge arrête le moteur une deuxième fois, ne plus se servir de la machine à laver et la faire réparer par un technicien.

© Copyright, Alliance Laundry Systems LLC – DO NOT COPY or TRANSMIT

Avant d'appeler le technicien

Vérifier les points suivants gui pourralent vous permettre de gagner du temps et d'économiser de l'argent :

Si votre machine:

La machine ne se remplit pas	La machine ne se met pas en marche	Il n'y a pas de brassage	Il n'y a pas d'essorage	Cause probable — remède à apporter
•	•	•	•	Vérifier si la fiche est bien enfoncée dans la prise de courant.
	•	•	•	Fermer la porte de chargement.
•	•	•	•	Vérifier le fusible ou le disjoncteur du domicile.
	•	•	•	Le protecteur de surcharge du moteur s'est-il déclenché?
•				Ouvrir les robinets d'eau chaud et d'eau froid.
•	•	•	•	Tirer le bouton de la minuterie pour mettre la machine à laver en marche.
•				Le dernier essorage s'est-il terminé?
•				Nettoyer les filtres du robinet mélangeur et des boyaux de remplissage.
•				De l'eau est siphonnée depuis la machine à laver pendant le cycle. Voir INSTRUCTIONS D'INSTALLATION fournies avec la machine.
•	•			Les commandes sont-elles convenablement réglées?
		•	•	Courroie de commande rompue. Appeler le technicien.

© Copyright, Alliance Laundry Systems LLC – DO NOT COPY or TRANSMIT

S'il faut un entretien

Si votre machine à laver nécessite un entretien, contactez le centre de service après-vente agréé.

Si vous ne pouvez pas trouver un centre de service après-vente agréé ou si vous n'êtes pas satisfait de l'entretain de votre machine à laver, écrivez à :

Alliance Laundry Systems LLC
Shepard Street
P.O. Box 990
Ripon, WI 54971-0990
Phone: (920) 748-3121

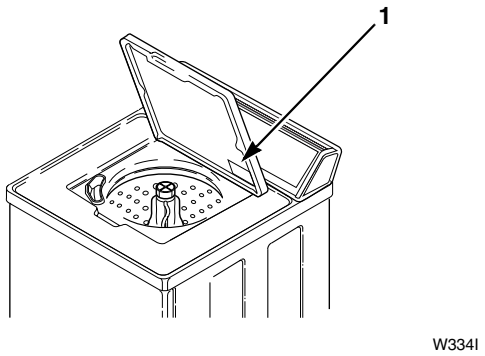

1 Numéros de modèle et de série

Figure 10

Pour toute communication relative à votre machine à laver, VEUILLEZ FOURNIR LES NUMEROS DE MODELE ET DE SERIE. Les numéros de modèle et de série se trouvent sur la plaque signalétique située à l'emplacement indiqué. Veuillez fournier aussie une photocopie de votre contrat de vente et tous les reçus d'entretien.

MISE EN GARDE

Pour réduire le risque de blessure grave voire la mort, NE PAS tenter de réparer ou de remplacer des pièces de la machine, d'effectuer de réparations à moins qu'elles soient spécifiquement indiquées dans les instructions d'entretien ou dans un guide de réparation et que vous les compreniez et soyez qualifiés pour leur exécution.

W025QB

© Copyright, Alliance Laundry Systems LLC – DO NOT COPY or TRANSMIT

Renseignements Utiles

Alliance Laundry Systems LLC
Shepard Street
P.O. Box 990
Ripon, WI 54971-0990

Date d'achat _____

No. de modèle _____ No. de série _____

Nom du concessionnaire _____

Adresse du concessionnaire _____ No. de téléphone (_____) _____

Nom du centre de service après-vente _____

Adresse du centre de service après-vente _____ No. de téléphone (_____) _____

REMARQUE : Enregistrez ces renseignements. Conservez tous les réçus. Les numéros de modèle et de série s
sur la plaque signalétique.

© Copyright, Alliance Laundry Systems LLC – DO NOT COPY or TRANSMIT